1. Bestimmungsgemäße Verwendung (DE)

Die digitalen Feinzeiger 2000 W(i) / 2001 W(i) dienen zum Messen von Längenmaßen in der Produktion, in der Qualitätssicherung oder in der Werkstatt. Die bestimmungsgemäße Verwendung erfordert das Beachten aller veröffentlichten Informationen zu diesem Produkt. Eine andere oder darüber hinausgehende Benutzung gilt als nicht bestimmungsgemäß. Für hieraus entstehende Schäden haftet der Hersteller nicht. Beachten Sie die für den Einsatzbereich geltenden gesetzlichen und anderweitigen Vorschriften und Richtlinien.

Vor Inbetriebnahme des Geräts empfehlen wir Ihnen diese Bedienungsanleitung aufmerksam zu lesen.

1. Permitted use (EN)

The digital dial comparators 2000 W(i) / 2001 W(i) are used to determine length measurements and can be employed in production, quality control and in the workshop. Permitted use is subject to compliance with all published information relating to this product. Any other use is not in accordance with the permitted use. The manufacturer accepts no liability for damages resulting from improper use. All statutory and other regulations and guidelines applicable to the area of use must be observed.

Before commissioning the device, we recommend you read these operating instructions carefully.

1. Utilisation conforme à l'usage prévu (FR)

Les micromètres à cadran numériques 2000 W(i) / 2001 W(i) servent à la mesure de longueurs en production, en assurance qualité ou en atelier. L'utilisation conforme à l'usage prévu nécessite le respect de toutes les informations publiées sur ce produit. Toute utilisation différente ou sortant du cadre de cette spécification est considérée comme non-conforme. Le fabricant décline toute responsabilité pour les dommages qui en découlent. Respecter les prescriptions et directives légales et autres en vigueur pour le domaine d'utilisation.

Avant la mise en service de l'appareil, nous conseillons de lire attentivement le présent guide de l'utilisateur.

1. 許可されている使用 (JP)

デジタルダイヤルコンパレータ 2000 W(i) / 2001 W(i) は長さ測定を決定するために使用され、生産部門、品質管理部門、およびワークショップで採用されています。認められた使用は、本製品に関して発行されたあらゆる情報を遵守することが条件になります。あらゆるその他の使用は、認められた使用の対象となりません。製造者は、不適切な使用により生じた損害についてはいかなる法的責任も受け入れません。使用領域に適用されるあらゆる法令およびその他の規制やガイドラインを遵守しなければなりません。

デバイスの試運転前に、取扱説明書を注意してお読みください。

1. 허용된 용도 (KO)

이 디지털 다이얼 콤퍼레이터 2000 W(i) / 2001 W(i)는 길이 측정을 결정하는 데 사용되며, 생산, 품질 관리 및 작업장에서 사용할 수 있습니다. 허용된 용도는 본 제품과 관련해서 게시되는 모든 정보에 따라 변동됩니다. 그 외의 사용은 허용된 용도 범위를 벗어나는 것입니다. 제조업체는 부적절한 사용으로 인해 발생하는 손상에 대해 책임을 지지 않습니다. 사용 영역에 적용되는 모든 법령 및 기타 규정과 가이드라인을 반드시 준수해야 합니다.

장비를 시운전하기 전에 이러한 사용 매뉴얼을 주의해서 읽어볼 것을 권장합니다.

1. 许可使用范围 (中)

数显比较仪 2000 W(i) / 2001 W(i) 用于长度测量，可在生产、质量控制过程及车间中使用。许可使用范围应符合与本产品相关的所有发布信息。其他任何用途均不属于许可用途。制造商对因不当使用造成的损坏不负任何责任。必须遵守使用所在地所适用的所有法律、法规及指南。

建议您在调试设备前先仔细阅读操作说明。

2. Lieferumfang

Zur Grundausstattung der digitalen Feinzeiger 2000 W(i) / 2001 W(i) gehören:

– Digitaler Feinzeiger
– USB Daten-/ und Ladekabel Typ DK-U1
– Steckernetzteil mit 4 Wechseladaptern
– Schraubendreher für Vorhubeinstellung (Innensechskant 0,9 mm)
– Bedienungsanleitung

2. Scope of delivery

The basic equipment for digital dial comparators 2000 W(i) / 2001 W(i) includes:

– Digital dial comparator
– USB data and charging cable type DK-U1
– Power supply unit with 4 interchangeable adapters
– Screw driver for prestroke setting (hexagon socket 0.9 mm)
– Operating instructions

2. Contenu de la livraison

Les éléments suivants font partie de l'équipement de base des micromètres à cadran numériques 2000 W(i) / 2001 W(i) :

– Micromètre à cadran numérique
– Câble de données USB/recharge de type DK-U1
– Bloc d'alimentation secteur avec 4 adaptateurs amovibles
– Tournevis pour le réglage de la précourse (6 pans creux 0,9 mm)
– Guide de l'utilisateur

2. 納品範囲

デジタルダイヤルコンパレータ 2000 W(i) / 2001 W(i) 用基本機器の同梱物：

– デジタルダイヤルコンパレータ
– USB データおよび充電ケーブルタイプ DK-U1
– 4個の相互互換可能なアダプタ付き電源
– プレストローク設定用ドライバー (六角ソケット 0.9 mm)
– 取扱説明書

2. 구성

디지털 다이얼 콤퍼레이터 2000 W(i) / 2001 W(i)의 기본 장비에는 다음이 포함됩니다.

– 디지털 다이얼 콤퍼레이터
– USB 데이터 및 충전 케이블 타입 DK-U1
– 4개의 상호 교환이 가능한 어댑터를 포함한 전원공급 유닛
– 사전 왕복운동 설정을 위한 나사 드라이버(육각 소켓 0.9 mm)
– 사용 매뉴얼

2. 交货范围

数显比较仪 2000 W(i) / 2001 W(i) 的基本设备包括：

– 数显比较仪
– USB 数据和充电线 DK-U1 型
– 电源适配器带4个可互换的插头
– 设置预行程的螺丝刀（内六角 0.9 mm）
– 操作说明

3. Wichtige Hinweise

- Um einen langen Nutzen des Messgeräts zu gewährleisten, müssen Verschmutzungen der Bügelmessschraube nach Beendigung des Einsatzes mit einem trockenen Tuch entfernt werden.
  Anschließend die metallischen Teile mit Öl konservieren.
- Ein verschmutztes Gehäuse sollte nach dem Einsatz mit einem trockenen, weichen Tuch gereinigt werden. Bei starker Verschmutzung mit einem angefeuchteten Tuch abwischen. Flüchtige organische Lösungsmittel wie Verdünner sind zu vermeiden, da diese Flüssigkeiten das Gehäuse beschädigen können.
- Bei Bedarf den Messbolzen mit einem in Alkohol angefeuchteten Tuch reinigen. Kein Öl auf den Messbolzen aufbringen.
- Den Datenausgang verschließen, wenn dieser nicht benützt wird.
- Das Messgerät ist in einer Messuhrenhalterung oder entsprechenden Vorrichtung zu betreiben. Empfohlen wird eine mit einem Schlitz versehene Halterung mit Aufnahmebohrung 8 H7 mm.
- Beim Öffnen des Gerätes erlischt der Garantieanspruch.
- Nach Erscheinen des „▭" Symbols ist eine bestimmungsgemäße Funktion nicht mehr gewährleistet.

Wir wünschen Ihnen viel Erfolg beim Einsatz Ihres Messgeräts. Falls Sie Fragen haben, stehen Ihnen unsere technischen Berater gerne zur Verfügung.

3. Important information

- To guarantee the long-term use of the measuring instrument, any dirt on the outside micrometer must be removed with a dry cloth when no longer in use.
  Then preserve the metal parts with oil.
- A contaminated housing should be cleaned with a dry, soft cloth after use. Use a damp cloth if the contamination is severe. Volatile, organic solvents, such as diluting agents, should be avoided as these liquids can damage the housing.
- If necessary, clean the measuring pin with a cloth dampened with alcohol. Do not apply any oil to the measuring pin.
- Seal the data output if it is not being used.
- The measuring instrument should be operated in a dial indicator holder or corresponding device. A holder with a slot and 8 H7 mm mounting bore is recommended.
- All warranty claims will be void if the device is opened.
- Once the "▭" symbol is displayed, the intended function is no longer guaranteed.

We wish you every success when using your measuring instrument. If you have any questions, our technical consultants will be happy to assist you.

3. Consignes importantes

- Pour garantir une longue durée de vie de l'appareil de mesure, supprimer les impuretés sur le calibre micrométrique tout de suite après utilisation au moyen d'un chiffon sec.
  Protéger ensuite les pièces métalliques par une couche d'huile.
- Si le boîtier est encrassé, il doit être nettoyé après utilisation à l'aide d'un chiffon sec et doux. En cas d'encrassement important, essuyer avec un chiffon humide. Ne pas utiliser de solvants organiques tels que les diluants, car leurs composants risquent d'endommager le boîtier.
- En cas de besoin, nettoyer la touche mobile avec un chiffon humidifié d'alcool. Ne pas appliquer d'huile sur la touche mobile.
- Fermer la sortie de données quand elle n'est pas utilisée.
- L'appareil de mesure doit être utilisé dans un support de comparateur montre ou un dispositif correspondant. Un support muni d'une fente, avec alésage de logement 8 H7 mm est recommandé.
- La garantie est annulée si l'appareil est ouvert.
- Lorsque le symbole « ▭ » apparaît, le fonctionnement conforme n'est plus garanti.

Nous vous souhaitons une bonne utilisation de votre appareil de mesure. En cas de questions, nos conseillers techniques sont à votre disposition.

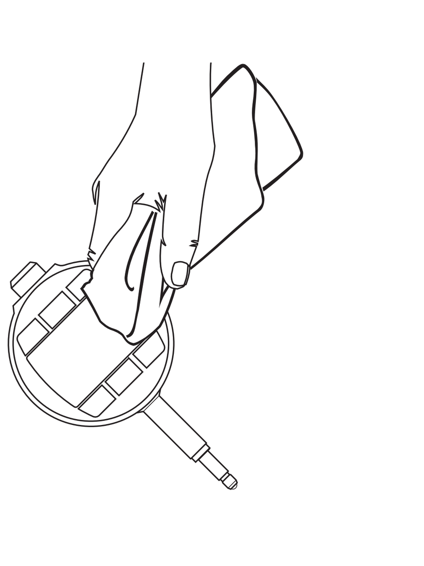

3. 重要情報

- 測定機器の長期間の使用を保証するため、長期間使用しない場合、マイクロメータ外部の汚れはすべて乾いた布で取り除く必要があります。
  その後金属部品をオイルで保存してください。
- 使用後に汚れたハウジングは乾いた柔らかい布で掃除をしてください。激しい汚れには濡れた布を使用してください。希釈剤のような揮発性有機溶媒は、ハウジングに損傷を与えることがあるため使用しないでください。
- 必要に応じて、布をアルコールで湿らせて、測定ピンを掃除してください。測定ピンにオイルを塗布しないでください。
- データ出力を使用していない時はシールをしてください。
- 測定器はダイヤルインジケータホルダーまたは対応するデバイスで操作する必要があります。スロットと 8 H7 mm取り付け穴のあるホルダーを推奨します。
- デバイスを開いた場合には、すべての保証クレームが無効になります。
- 「▭」シンボルが表示されると、意図された機能は保証されなくなります。

当社は、お客様の測定器の使用にあたってはすべてがうまくいくことを期待しております。質問がおありの場合、当社のテクニカルコンサルタントが喜んでお手伝いさせしていただけます。

3. 중요 정보

- 측정기기를 장기간 사용하기 위해서는 더 이상 사용하지 않을 때 마른 천을 사용해 외부 마이크로미터에 있는 모든 이물질을 제거해야 합니다.
  그런 다음 금속 부분을 오일로 코팅 처리하십시오.
- 오염된 하우징은 사용 후 부드럽고 마른 천으로 청소해야 합니다. 오염이 심할 경우에는 젖은 천을 사용합니다. 희석제와 같은 휘발성 유기 용제는 하우징을 손상시킬 수 있으므로 이러한 액체를 사용해서는 안 됩니다.
- 필요하면 알코올을 적신 천으로 측정 핀을 닦아냅니다. 측정 핀에 오일을 바르지 마십시오.
- 사용하지 않을 경우 데이터 출력을 밀폐합니다.
- 이 측정기기는 다이얼 표시기 홀더 또는 해당 장비에서 작동해야 합니다. 슬롯 및 8 H7 mm 장착 구멍이 있는 홀더가 권장됩니다.
- 장비를 개봉한 경우, 모든 보증이 무효가 됩니다.
- "▭" 기호가 표시되면 계획된 기능이 더 이상 보장되지 않습니다.

성공적으로 측정기기를 사용할 수 있기를 바랍니다. 질문이 있을 경우, 기술 상담원이 기꺼이 도움을 드릴 것입니다.

3. 重要信息

- 为保证测量仪的长期使用寿命，不使用时一定要使用干布擦掉千分尺外侧的灰尘。
  然后为金属零件涂油。
- 如果外壳受到污染，请在使用后使用干燥的软布清洁。使用湿布清除较重的脏污。不能使用具有挥发性的有机溶剂，如稀释剂，因为这些液体会损害外壳。
- 如果有需要，可使用抹布沾酒精清洁测杆。切勿在测量销上涂任何油。
- 数据输出不使用时请密封。
- 操作测量仪时应与比较仪支架或其他底座固定。建议使用带插槽和 8 H7 mm 安装孔的支架。
- 打开设备会使所有质保索赔失效。
- 显示 "▭" 符号后，将无法再保证其预期功能。

祝您成功使用测量仪。如果您有任何问题，欢迎咨询我们的技术顾问。

4. Sicherheitshinweis

⚠ **Das Gerät ist ausgestattet mit einem Lithium-Polymer Akku**
- Nur das im Lieferumfang enthaltene USB-Daten-/Ladekabel DK-U1 verwenden
- Nicht ins Feuer werfen
- Vorschriftsgemäß entsorgen
- Die Steckdose zur Einrichtung des Anschlusses für das Stecker-Netzteil muss jederzeit frei und leicht ZUGÄNGLICH sein, um im Falle einer Gefahr die Netzverbindung unterbrechen zu können

! Keine Elektrosigniereinrichtungen verwenden

⚠ **Das Messgerät darf für Kinder nicht zugänglich sein**

4. Safety instructions

⚠ **The device is equipped with a lithium polymer battery**
- Only use the USB data/charging cable DK-U1 included in the scope of delivery
- Do not incinerate
- Dispose of as prescribed
- The plug socket for establishing the connection for the AC adapter must be free and EASILY ACCESSIBLE at all times to ensure the mains connection can be interrupted in the event of danger

! Do not use an electric marking tool

⚠ **The measuring instrument must not be accessible to children**

4. Consignes de sécurité

⚠ **L'appareil est équipé d'une batterie au lithium-polymère**
- Utiliser uniquement le câble de données USB/recharge DK-U1 inclus dans la livraison
- Ne pas mettre au feu
- Éliminer conformément à la réglementation
- La prise destinée à l'installation du raccordement du bloc d'alimentation secteur doit toujours rester libre et FACILEMENT accessible afin de pouvoir interrompre la connexion au secteur en cas de danger

! Ne pas utiliser de marqueurs électriques

⚠ **L'instrument de mesure ne doit pas être accessible aux enfants**

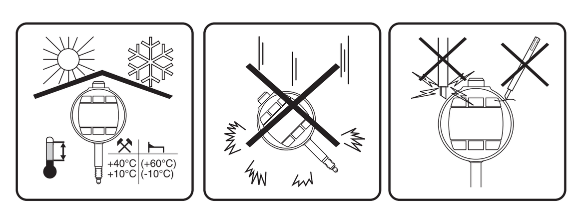

4. 安全のための注意事項

⚠ **デバイスにはリチウムポリマー電池が装備されています**
- 納品範囲に含まれている USB データ/充電ケーブル DK-U1 のみを使用してください
- 焼却不可
- 本説明書の指示通りに廃棄すること
- ACアダプタと接続を確立するためのプラグソケットは、危険が発生した場合に主電源接続を中断できるよう、常に利用できて簡単にアクセス可能な状態にしておかなければなりません

! 電動マーキングツールを使用しないでください

⚠ **測定器は、子供の手の届かないところに置いてください。**
子供の手の届くところであってはならない

4. 안전 지침

⚠ **이 장비에는 리튬 폴리머 배터리가 탑재되어 있습니다.**
- 구성에 포함된 USB 데이터/충전 케이블 DK-U1만 사용하십시오.
- 소각하지 마십시오.
- 명시된 대로 폐기하십시오.
- AC 어댑터 연결 설정을 위한 플러그 소켓을 사용할 수 있어야 하고 항상 손쉽게 접근할 수 있어야 위험이 발생했을 때 주전원 연결을 중단시킬 수 있습니다.

! 전기 마킹 도구를 사용하지 마십시오.

⚠ **측정기는 다음이 아니어야 합니다.**
아이들이 접근할 수 있는

4. 安全说明

⚠ **设备配备锂聚合物电池。**
- 只能使用自带的 USB 数据/充电线 DK-U1
- 不可焚烧
- 按照规定处理
- 用于连接交流适配器的插座必须始终可用且容易靠近，以确保在发生危险时可以中断电源连接

! 请勿使用电动标记工具

⚠ **测量仪器不能被儿童可以接触到**

5. Akku laden

Die Millimess Feinzeiger werden über einen eingebauten Akku mit Strom versorgt. Die Akkukapazität wird im Display über ein Batteriesymbol angezeigt.
Zum Laden ist ausschließlich das im Lieferumfang enthaltene Steckernetzteil und USB-Daten-/Ladekabel DK-U1 zu verwenden!
Nach ca. 12 Stunden Ladezeit ist der Akku geladen und das Gerät schaltet automatisch von Laden auf Erhaltungsladung um.
Ein stationärer Betrieb mit permanenter Stromversorgung ist mit angeschlossenem Daten-/Ladekabel DK-U1 am Steckernetzteil oder der USB-Schnittstelle eines Computers, bzw. USB-Hub möglich.

Der Akku muss geladen werden:

- wenn das Gerät erstmalig in Betrieb genommen wird
- wenn seit dem letzten Aufladen ca. drei Monate vergangen sind
- wenn im Display das „Low-Bat"-Symbol „▭" angezeigt wird

⚠ Vor Netzanschluss kontrollieren Sie bitte, ob die örtliche Netzspannung innerhalb des Arbeitsbereichs der Steckernetzteil liegt (100 V - 240 V, 50 Hz - 60 Hz). Liegt keine Übereinstimmung vor, darf das Gerät unter keinen Umständen angeschlossen werden!

5. Charging the battery

The Millimess dial comparators are powered by an inbuilt rechargeable battery. The capacity of the battery is indicated by a battery symbol in the display.
Only use the AC adapter and USB data/charging cable DK-U1 included in the scope of delivery to charge the instrument.
The battery will be fully charged after approx. 12 hours and the instrument automatically switches from charging to trickle charge.
Stationary operation with a permanent power supply is possible if data/charging cable DK-U1 is connected to the AC adapter or the USB interface of a computer or USB hub.

The battery requires charging:

- if the instrument is being commissioned for the first time
- if around three months have passed since the battery was last charged
- if the "Low-Bat" symbol "▭" is displayed

⚠ Before connecting this instrument to the power supply, check the local mains supply voltage is within the working range of the AC adapter (100 V - 240 V, 50 Hz - 60 Hz). Under no circumstances connect the device to the mains if the voltage is not the same!

5. Recharge de la batterie

Les micromètres à cadran Millimess sont alimentés par une batterie intégrée. La capacité de la batterie est affichée à l'écran par un symbole de batterie.
Pour le chargement, utiliser uniquement le bloc d'alimentation secteur et le câble de données USB/recharge DK-U1 inclus dans la livraison !
Après un temps de charge de 12 heures environ, la batterie est chargée et l'appareil passe automatiquement de la charge à la charge de compensation.
Le fonctionnement fixe avec une alimentation électrique continue est possible quand le câble de données/recharge DK-U1 est branché sur le bloc d'alimentation secteur ou dans le port USB d'un ordinateur ou d'un hub USB.

La batterie doit être chargée :

- lors de la première mise en service de l'appareil
- trois mois environ après la dernière recharge
- quand le symbole « Low-Bat » « ▭ » est affiché à l'écran

⚠ Avant le branchement au secteur, vérifier que la tension de secteur sur place se situe dans la plage de travail du bloc d'alimentation secteur (100 V - 240 V, 50 Hz - 60 Hz). Si la tension est différente, l'appareil ne doit en aucun cas être branché.

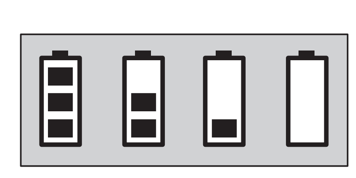

5. バッテリーを充電する

Millimess ダイヤルコンパレータは内蔵の充電式バッテリーから電源が供給されています。バッテリーの容量はディスプレイのバッテリーシンボルに表示されます。
機器に充電する時は、納品範囲に含まれている ACアダプターと USB データ/充電ケーブル DK-U1 のみを使用してください。バッテリーは約 12 時間で完全に充電され、機器は自動的に充電から細流充電に切り替わります。
データ/充電ケーブル DK-U1 がコンピュータまたは USB ハブの AC アダプターまたは USB インターフェースに接続されている場合、永続的な電源による固定操作が可能です。

以下の場合は、バッテリーを充電する必要があります：
- 機器を初めて試運転する場合
- バッテリーを最後に充電してから約 3 カ月間が経過した場合
- 「電池低下」シンボル「▭」表示された場合

⚠ この機器を電源に接続する前に、AC アダプターの動作範囲 (100V - 240V、50Hz - 60Hz) の中にローカルの主供給電圧があるかチェックしてください。電圧が一致しない場合は、いかなる状況であってもデバイスを主電源に接続しないでください！

5. 배터리 충전

Millimess 다이얼 콤퍼레이터는 내장된 충전식 배터리에서 전원이 공급됩니다. 배터리 용량은 디스플레이의 배터리 기호로 표시됩니다.
기기를 충전하려면 구성에 포함된 AC 어댑터와 USB 데이터/충전 케이블 DK-U1만 사용하십시오.
약 12시간 후에 배터리가 완전히 충전되고 기기가 충전에서 소량 충전으로 자동 전환됩니다.
데이터/충전 케이블 DK-U1이 AC 어댑터나 컴퓨터 또는 USB 허브의 USB 인터페이스에 연결된 경우, 영구 전원 공급장치를 사용한 정지 작업이 가능합니다.

다음과 같은 경우 배터리를 충전해야 합니다.

- 기기를 처음으로 시운전하는 경우
- 배터리를 마지막으로 충전한 후 약 3개월이 지난 경우
- "배터리 부족" 기호 "▭"가 표시된 경우

⚠ 이 기기를 전원공급장치에 연결하기 전에 해당 지역의 주전원 공급 전압이 AC 어댑터의 작동 범위(100 V - 240 V, 50 Hz - 60 Hz) 내에 속하는지 확인하십시오. 어떤 상황에서도 전압이 일치하지 않으면 장치를 주 전원에 연결하지 마십시오!

5. 电池充电

Millimess 数显比较仪使用内置可充电电池供电。电池电量由屏幕上的电池符号表示。
只能使用交流适配器和自带 USB 数据/充电线 DK-U1 为仪器充电。
电池完全充满需要大约 12 小时，之后仪器从充电自动切换到断续充电。
将数据/充电线 DK-U1 连接到交流适配器或计算机 USB 接口或 USB 集线器时，仪器可通过恒定电源稳定运行。

电池在以下情况下需要充电：

- 仪器第一次试运行
- 如果电池上次充电距现在已有三个月
- 显示"电池电量低"符号 "▭"

⚠ 连接此测量设备电源前，请检查当地供电电压，确保电压在交流适配器的工作范围内 (100 V - 240 V, 50 Hz - 60 Hz)。如果电压不一致，在任何情况下都不要将设备连接到电源！

6. Technische Daten

Induktives, linearisiertes Messsystem

Lithium-Polymer Akku, 500 mAh, 3,7 V
Betriebszeit einer Ladung bis zu 4 Wochen* (150 Betr.-Std.)
*reduziert sich beim Betreiben der Funkschnittstelle
Schutzart IP64 nach DIN EN 60529
6 = Staubdicht
4 = Schutz vor Spritzwasser aus allen Richtungen

Funkschnittstelle Integrated Wireless (Modelle 2000 Wi und 2001 Wi)
- Bidirektionelle Funkschnittstelle (Integrated Wireless)

RF Frequenzband	Kanal 1 2403 MHz Kanal 2 2439 MHz Kanal 3 2475 MHz
Funkstrecke	max. 6 m max. Sendeleistung: 0 dBm Die Qualität der Verbindung ist abhängig von der Einsatzumgebung
Hinweis:	Bei digitalen Messuhren mit Funkschnittstelle ist die RS232C nur aktiv, wenn die Funkschnittstelle deaktiviert ist

Betriebstemperatur	+ 10°C ... + 40°C
Lagertemperatur	- 10°C ... + 60°C

6. Technical Data

Inductive, linearized measuring system

Lithium polymer rechargeable battery, 500 mAh, 3,7 V
Operating time of one charge will last up to 4 weeks* (150 operating hours)
*reduces when the wireless interface is operated
Protection rating IP64 as per DIN EN 60529
6 = Dust-proof
4 = Protection from splash water from all directions

Wireless interface – Integrated Wireless (models 2000 Wi and 2001 Wi)
- Bidirectional wireless interface (Integrated Wireless)

RF frequency band	Channel 1 2403 MHz Channel 2 2439 MHz Channel 3 2475 MHz
Transmission path	max. 6 m Max. transmission power: 0 dBm The quality of the connection is dependent on the operational environment
Note:	On digital dial indicators with a wireless interface, the RS232C is only active if the wireless interface is deactivated

Operating temperature	+ 10 °C ... + 40 °C
Storage temperature	- 10 °C ... + 60 °C

6. Caractéristiques techniques

Système de mesure inductif linéarisé

Batterie au lithium-polymère, 500 mAh, 3,7 V
Temps de fonctionnement après recharge : jusqu'à 4 semaines* (150 heures de service) *réduit en cas d'utilisation d'une interface radio
Type de protection IP64 selon DIN EN 60529
6 = Étanche à la poussière
4 = Protection contre les projections d'eau de toutes les directions

Interface radio sans fil intégrée (modèles 2000 Wi et 2001 Wi)
- Interface radio bidirectionnelle (Integrated Wireless)

Bande de fréquences RF	Canal 1 2 403 MHz Canal 2 2 439 MHz Canal 3 2 475 MHz
Liaison radioélectrique	6 m max. Puissance d'émission max. : 0 dBm La qualité de la liaison dépend de son environnement
Remarque :	Sur les comparateurs montres numériques avec interface radio, la liaison RS232C n'est active que si l'interface radio est désactivée

Température de service	+ 10 °C ... + 40 °C
Température de stockage	- 10 °C ... + 60 °C

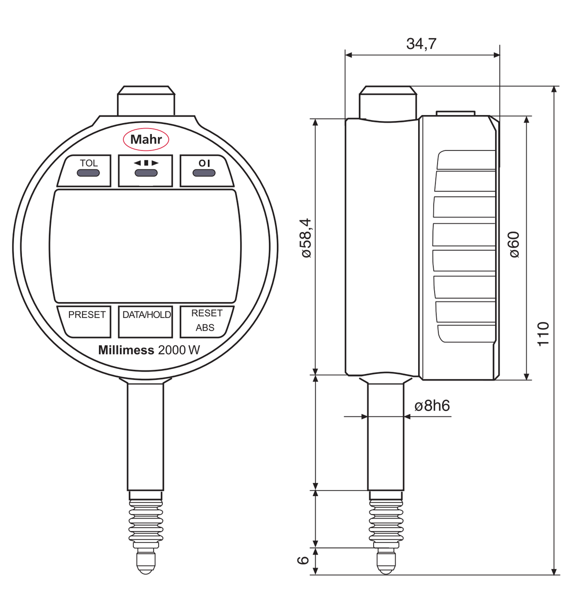

6. 技術データ

誘導式、線形化された測定システム

リチウムポリマー充電式バッテリー、500 mAh、3.7 V
1回の充電による動作時間は最大 4 週間 *(150運転時間)* ですが、ワイヤレスインターフェースが操作されると減ります
DIN EN 60529 による保護定格 IP64
6 = 防塵
4 = 全方向からの水の噴出に対する保護

ワイヤレスインターフェース - 統合型ワイヤレス (モデル 2000 Wi と 2001 Wi)
- 双方向ワイヤレスインターフェース (統合型ワイヤレス)

RF 周波数帯	チャンネル 1 2403 MHz チャンネル 2 2439 MHz チャンネル 3 2475 MHz
送信パス	最大 6 m 最大送信電力：0 dBm 接続の品質は運用環境に依存します
注:	無線インターフェースを備えたデジタルインジケータでは、無線インターフェースが無効になっているときのみ、RS232C は有効になります

動作温度	+ 10 °C … + 40 °C
保管温度	- 10 °C … + 60 °C

6. 기술 데이터

유도 선형 측정 시스템

리튬 폴리머 충전식 배터리, 500 mAh, 3.7 V
일회 충전의 작동 시간은 최대 4주*(150 작동 시간)까지 지속되고, *무선 인터페이스를 조작할 때는 시간이 줄어듭니다.
DIN EN 60529에 따른 보호 등급 IP64
6 = 방진
4 = 모든 방향의 물 분사로부터 보호

무선 인터페이스 - 무선 데이터 전송 기능 (모델 2000 Wi 및 2001 Wi)
- 양방향 무선 인터페이스(무선 데이터 전송 기능)

RF 주파수 대역	채널 1 2403 MHz 채널 2 2439 MHz 채널 3 2475 MHz
전송 경로	최대 6 m 최대 전송 출력: 0 dBm 연결 품질은 작동 환경에 따라 좌우됩니다.
참고:	무선 인터페이스를 갖춘 디지털 다이얼 표시기에서 RS232C는 무선 인터페이스가 비활성화된 경우에만 활상 상태입니다.

작동 온도	+ 10 °C … + 40 °C
보관 온도	- 10 °C … + 60 °C

6. 技术参数

电感式线性测量系统

锂聚合物充电电池，500 mAh，3.7 V
一次充电可运行 4 周*（运行 150 小时）*使用无线接口时会降低
根据 DIN EN 60529 标准的保护级别为 IP64
6 = 防尘
4 = 全方向防溅水

无线接口 - 内置无线 （型号 2000 Wi 和 2001 Wi）
- 双向无线接口（内置无线）

RF 频带	通道 1 2403 MHz 通道 2 2439 MHz 通道 3 2475 MHz
传输路径	最高 6 m 最大传输功率： 0 dBm 连接质量取决于运行环境
注意:	对于带无线接口的数显比较仪，RS232C 仅在禁用无线接口时有效。

操作温度	+ 10°C ... + 40°C
储存温度	- 10°C ... + 60°C

Messbereich	Messbereich	Ziffernschrittwert umschaltbar	Ziffernschrittwert umschaltbar	Skalenteilungswert umschaltbar	Skalenbereich	Skalenteilungswert umschaltbar	Skalenbereich	Fehlergrenze * L in mm	Wiederholpräzision fw	Umkehrspanne fu	Messkraft am elektrischen Nullpunkt	Gesamtweg des Messtasters (Messbereich + Freihub)	Ziffernhöhe	Statische Messfunktionen	Dynamische Messfunktionen	Datenausgang per USB, Digimatic	Datenübertragung per Integrated Wireless	Typ	Best.-Nr.
Measuring range	Measuring range	Resolution value, switchable	Resolution value, switchable	Scale graduation value, switchable	Scale range	Scale graduation value, switchable	Scale range	Error limit * L in mm	Repeatability fw	Hysteresis fu	Measuring force at the electrical zero point	Total path of measuring probe (measuring range + free stroke)	Digit height	Static measuring functions	Dynamic measuring functions	Data output via USB, Digimatic	Data transmission via Integrated Wireless	Type	Order No.
Étendue de mesure	Étendue de mesure	Valeur de résolution variable	Valeur de résolution variable	Valeur de la division d'échelle variable	Étendue de l'échelle	Valeur de la division d'échelle variable	Étendue de l'échelle	Erreur admissible * L en mm	Précision de répétabilité fw	Hystérésis fu	Force de mesure au point zéro électrique	Force de mesure au point zéro électrique	Hauteur des chiffres	Fonctions de mesure statiques	Fonctions de mesure dynamiques	Sortie des données par USB, Digimatic	Transmission de données par système radio sans fil intégré (Integrated Wireless)	Type	Référence
測定範囲	測定範囲	解像度の値、切り替え可能	解像度の値、切り替え可能	スケールの目盛値、切り替え可能	スケール範囲	スケールの目盛値、切り替え可能	スケール範囲	測定誤差 * L mm 単位	再現性 fw	ヒステリシス fu	電気的ゼロ点での力の測定	測定プローブの合計パス (測定範囲 + フリーストローク)	数値表示の高さ	静的測定機能	動的測定機能	USB、Digimatic 経由データ出力	統合型ワイヤレス経由データ転送	タイプ	注文番号
측정 범위	측정 범위	분해능 값, 전환 가능	분해능 값, 전환 가능	스케일 눈금 값, 전환 가능	스케일 범위	스케일 눈금 값, 전환 가능	스케일 범위	오류 한계 * L ~에 mm	반복도fw	히스테리시스 fu	전기적 영점에서의 측정력	전체 측정 프로브 경로 (측정 범위 + 자유 왕복운동)	글자 높이:	정적 측정 기능	동적 측정 기능	USB, Digimatic을 통한 데이터 출력	무선 데이터 전송 기능을 통한 데이터 전송	타입	주문 번호
测量范围	测量范围	分辨率值，可切换	分辨率值，可切换	刻度值，可切换	刻度范围	刻度值，可切换	刻度范围	误差 * L，单位：mm	重复性 fw	回程误差 fu	测力（电子零位）	测头总行程 (测量范围 + 自由行程)	数显高度	静态测量功能	动态测量功能	通过 USB、Digimatic 输出数据	通过内置无线传输数据	型号	订货号
mm	inch	mm	inch	mm	mm	inch	inch	µm	µm	µm	N	mm	mm						
± 1	± .04	0,0001 0,0002 0,0005 0,001 0,002 0,005 0,01	.000005 .00001 .00002 .00005 .0001 .0002 .0005"	0,0001 0,0002 0,0005 0,001 0,002 0,005 0,01	± 0,002 ± 0,004 ± 0,010 ± 0,020 ± 0,040 ± 0,100 ± 0,200	.000005 .00001 .00002 .00005 .0001 .0002 .0005	± .0001 ± .0002 ± .0004 ± .001 ± .002 ± .004 ± .010	± (0,2 + 0,5xL)	0,1	0,3	0,9 ± 0,1	4,5	11,5	●		●		2000 W	4346700
														●		●	●	2000 Wi	4346701
													9	●	●	●		2001 W	4346800
														●	●	●	●	2001 Wi	4346801
	- -		- -			- -	- -							●	●	●	●	2001 Wi	4346811

6.1 Beschreibung

1 Bedientasten mit Touch Funktion
2 Anzeige
3 Vorhubeinstellschraube (siehe auch 12.5)
4 Einspannschaft Ø 8 H7 (siehe auch 6.2.1)
5 Messbolzen mit Faltenbalg
6 Messeinsatz
7 Drehbares Bedien- und Anzeigeteil (-90°…. +180°)
8 LED Anzeige (rot, grün, gelb) für Toleranzfunktion*
9 Duplex-Datenschnittstelle (für USB oder Digimatic, siehe 11)
10 Abdeckschraube zum mgl. Tausch der Messkraftfeder
11 Abdeckung für Datenschnittstelle

* Nur Modelle 2001W / 2001 Wi

6.1 Description

1 Operating keys with touch function
2 Display
3 Prestroke setting screw (also see 12.5)
4 Clamping shaft Ø 8 H7 (also see 6.2.1)
5 Measuring pin with bellows
6 Measuring anvil
7 Rotatable operating and display unit (-90°…. +180°)
8 LED display (red, green, yellow) for tolerance function*
9 Duplex data interface (for USB or Digimatic, see 11)
10 Cover screw for possible replacement of the measuring force spring
11 Data interface cover

* Models 2001W / 2001 Wi only

6.1 Description

1 Touches de commande avec fonction tactile
2 Affichage
3 Vis de réglage de la précourse (voir également la section 12.5)
4 Tige de serrage Ø 8 H7 (voir également la section 6.2.1)
5 Touche mobile avec soufflet
6 Touche de mesure
7 Unité de commande et d'affichage pivotante (-90°…. +180°)
8 Affichage DEL (rouge, vert, jaune) pour fonction de tolérance*
9 Interface de données Duplex (pour USB ou Digimatic, voir section 11)
10 Vis d'obturation pour le remplacement éventuel du ressort de force de mesure
11 Couvercle de l'interface de données

* Uniquement modèles 2001 W / 2001 Wi

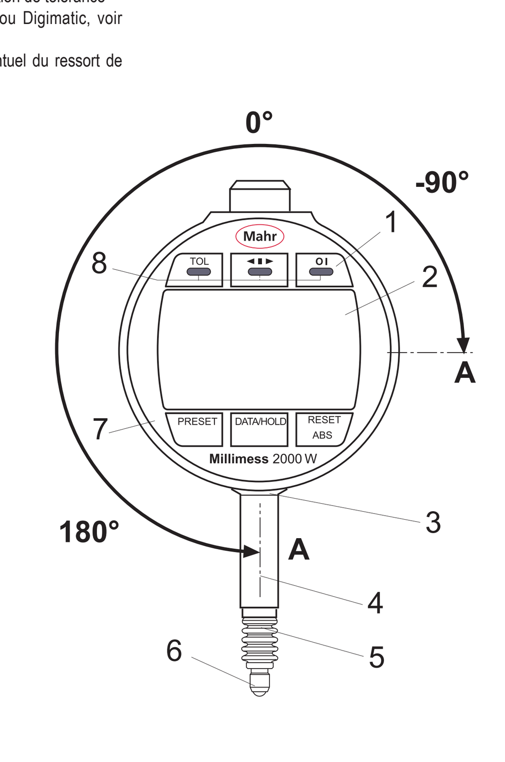

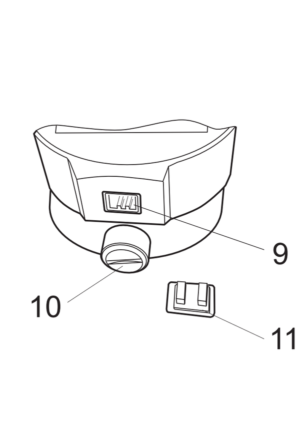

6.1 説明

1 タッチ機能付き操作キー
2 ディスプレイ
3 プレストローク設定ネジ (12.5 も参照)
4 クランピングシャフト Ø 8 H7 (6.2.1 も参照)
5 ベローズ付き測定ピン
6 測定アンビル
7 回転可能な操作と表示単位 (-90°…. +180°)
8 公差機能*用の LED 表示 (赤、緑、黄)
9 双方向データインターフェース (USB または Digimatic 用、11参照)
10 測定力バネに起こりうる交換のためネジにカバーをかける
11 データインターフェースカバー

* モデル 2001W / 2001 Wi のみ

6.1 설명

1 터치 기능이 있는 조작 키
2 디스플레이
3 사전 왕복운동 설정 나사(12.5 참조)
4 고정 샤프트 Ø 8 H7(6.2.1 참조)
5 벨로우를 포함한 측정 핀
6 측정 모루
7 회전식 작동 및 표시 장치(-90°…. +180°)
8 공차 기능을 위한 LED 디스플레이(빨간색, 녹색, 노란색)*
9 듀플렉스 데이터 인터페이스(USB 또는 Digimatic용, 11 참조)
10 측정력 스프링의 가능한 교체를 위한 커버 나사
11 데이터 인터페이스 커버

* 모델 2001W / 2001 Wi만 해당

6.1 描述

1 操作键带触摸功能
2 显示
3 预行程设置螺钉（另见 12.5）
4 夹轴直径 Ø 8 H7（另见 6.2.1）
5 测杆带波纹管
6 测砧
7 可旋转操作和显示单元 (-90°.... +180°)
8 LED 显示屏（红、绿、黄）显示公差*
9 双向数据接口（USB 或 Digimatic，见 11）
10 盖螺钉，用于更换测量力弹簧
11 数据接口盖

* 仅限 2001W / 2001 Wi 型号

6.2 Zubehör

6.2.1 Aufnahme des Millimess-Feinzeiger

Zur Aufnahme des Millimess Feinzeiger wird eine mit einem Schlitz versehene Halterung mit Aufnahmebohrung 8 H7 mm empfohlen (Abb. 6.2.1 a.).
Ist eine **Aufnahmebohrung mit 3/8"** (9,52 mm) vorhanden, muss die **Adapterbüchse 940 (Best. Nr. 4310103)** verwendet werden (Abb. 6.2.1 b)

! Klemmschraube darf nicht auf den Einspannschaft drücken, damit freier Lauf des Messbolzens gewährleistet ist.

6.2.2 Handabhebung mit Drahtabheber, 2000h (Best.-Nr. 4346010)

- Abdeckschraube (10) mit Münze entfernen
- Handabhebung (6.2.2) in das Gehäuse einschrauben
- Messbolzen in das Gehäuse eindrücken, bis ein deutliches Klicken zu hören ist
- Drahtabheber in die Handabhebung einschrauben.

- Ausbau erfolgt in umgekehrter Reihenfolge

6.2.3 Pneumatische Abhebung 2000p (Best.-Nr. 4346011)

- Abdeckschraube (10) mit Münze entfernen
- Abhebung (6.2.3) in das Gehäuse einschrauben
- Messbolzen in das Gehäuse eindrücken, bis ein deutliches Klicken zu hören ist

=> Für die Abhebung ist ein Überdruck von 5 bis 8 bar erforderlich.

- Ausbau erfolgt in umgekehrter Reihenfolge

6.2.4 Messkrafteinstellung 2000m (Best.-Nr. 4346012)

- Abdeckschraube (10) mit Münze entfernen
- Messkrafteinstellschraube in Gehäuse einschrauben bis schwarzer Dichtring nicht mehr sichtbar ist (halbe Messkraft). Durch weiteres Einschrauben wird die Messkraft erhöht.

6.2.5 Austausch der Messkraftfeder

- Abdeckschraube (10) mit Münze entfernen
- Messkraftfeder entfernen und gegen gewählte ersetzen

Messkraftfedern zur Auswahl:

Stärke	Bestell-Nr.
0,25 N	**4346050**
0,50 N	**4346051**
0,75 N	**4882284** (Standard)
1,00 N	**4346052**
1,50 N	**4346053**
2,00 N	**4346054**
2,50 N	**4346055**

6.2.6 Ösenrückwand 1086 b (Bestell.-Nr. 4337421)

- Vier Schrauben der Geräterückwand lösen
- Rückwand entfernen
- Befestigungsöse anbringen

6.2.7 Tasteinsätze mit M 2,5 Gewinde

Falls Einsatz **nicht** von Hand lösbar:
- Messbolzen mit Zange festhalten. Zum Schutz der Messbolzenoberfläche ein Stück Stoff benützen
- Messeinsatz mit zweiter Zange entfernen.

! **Nichtbeachtung kann zu Schäden im Geräteinneren oder am Messbolzen führen.**

6.2. Accessories

6.2.1 Holder for the Millimess dial comparator

A holder with a slot and 8 H7 mm mounting bore is recommended for holding the Millimess dial comparator (Fig. 6.2.1 a.).
If a **3/8" mounting bore** (9.52 mm) is present, then **adapter sleeve 940 (order no. 4310103)** must be used (Fig. 6.2.1 b)

! The clamping screw must not apply pressure to the mounting shaft to ensure the free movement of the measuring pin.

6.2.2 Manual withdrawal with wire lifter, 2000h (order no. 4346010)

- Remove cover screw (10) with a coin
- Screw the manual withdrawal (6.2.2) in to the housing
- Push the measuring pin into the housing until an audible click is heard
- Screw the wire lifter into the manual withdrawal.

- Disassembly is completed in reverse order

6.2.3 Pneumatic lifter 2000p (order no. 4346011)

- Remove cover screw (10) with a coin
- Screw lifter (6.2.3) into the housing
- Push the measuring pin into the housing until an audible click is heard

=> An overpressure of 5 to 8 bar is required for the lifter.

- Disassembly is completed in reverse order

6.2.4 Measuring force setting 2000m (order no. 4346012)

- Remove cover screw (10) with a coin
- Screw the measuring force setting screw into the housing until the black sealing ring is no longer visible (half the measuring force).
  The measuring force is increased by screwing it in further.

6.2.5 Replacing the measuring force spring

- Remove cover screw (10) with a coin
- Remove the measuring force spring and replace with selected one

Available measuring force springs:

Strength	Order no.
0.25 N	**4346050**
0.50 N	**4346051**
0.75 N	**4882284** (standard)
1.00 N	**4346052**
1.50 N	**4346053**
2.00 N	**4346054**
2.50 N	**4346055**

6.2.6 Back panel with eyelets 1086 b (order no. 4337421)

- Release the four screws on the rear panel of the device
- Remove the rear panel
- Attach fastening eye

6.2.7 Anvils with M 2.5 thread

If it **cannot** be released manually:
- Hold measuring pin with pliers. Use a piece of material to protect the surface of the measuring pin
- Remove the measuring anvil with a second pair of pliers.

! **Failure to observe this can damage the inside of the device or the measuring pin.**

6.2 Accessoires

6.2.1 Installation du micromètre à cadran Millimess

Un support muni d'une fente, avec alésage de logement 8 H7 mm est recommandé pour installer le micromètre à cadran Millimess (Fig. 6.2.1 a.). Si un **alésage de logement de 3/8"** (9,52 mm) est disponible, l'**adaptateur femelle 940 (Réf. 4310103)** doit être utilisé (Fig. 6.2.1 b)

! La vis de serrage ne doit pas pousser sur la tige de serrage, afin de permettre à la touche mobile de bouger librement.

6.2.2 Relevage manuel avec dispositif de levage à fil, 2000h (Réf. 4346010)

- Retirer la vis d'obturation (10) à l'aide d'une pièce de monnaie
- Visser le relevage manuel (6.2.2) dans le boîtier
- Enfoncer la touche mobile dans le boîtier jusqu'à ce qu'un clic audible retentisse
- Visser le dispositif de levage à fil dans le relevage manuel.

- Le démontage s'effectue dans l'ordre inverse

6.2.3 Relevage pneumatique 2000p (Réf. 4346011)

- Retirer la vis d'obturation (10) à l'aide d'une pièce de monnaie
- Visser le relevage (6.2.3) dans le boîtier
- Enfoncer la touche mobile dans le boîtier jusqu'à ce qu'un clic audible retentisse

=> Pour le relevage, une surpression de 5 à 8 bar est nécessaire.

- Le démontage s'effectue dans l'ordre inverse

6.2.4 Réglage de la force de mesure 2000m (Réf. 4346012)

- Retirer la vis d'obturation (10) à l'aide d'une pièce de monnaie
- Visser la vis de réglage de la force de mesure dans le boîtier jusqu'à ce que la bague d'étanchéité noire ne soit plus visible (demi-force de mesure).
  Continuer à visser pour augmenter la force de mesure.

6.2.5 Remplacement du ressort de force de mesure

- Retirer la vis d'obturation (10) à l'aide d'une pièce de monnaie
- Retirer le ressort de force de mesure et le remplacer par un autre ressort

Ressorts de force de mesure disponibles :

Force	Référence
0,25 N	**4346050**
0,50 N	**4346051**
0,75 N	**4882284** (standard)
1,00 N	**4346052**
1,50 N	**4346053**
2,00 N	**4346054**
2,50 N	**4346055**

6.2.6 Paroi arrière avec œillets de fixation 1086 b (Réf. 4337421)

- Desserrer les quatre vis situées sur la paroi arrière de l'appareil
- Déposer la paroi arrière
- Appliquer les œillets de fixation

6.2.7 Touches de palpage avec filetage M 2,5

Si la touche ne peut **pas** être dévissée à la main :
- Maintenir la touche mobile avec une pince. Pour protéger la surface de la touche mobile, utiliser un morceau de tissu
- Retirer la touche de mesure avec une deuxième pince.

! **Le non-respect de ces consignes risque d'endommager l'intérieur de l'appareil ou la touche mobile.**

6.2.1

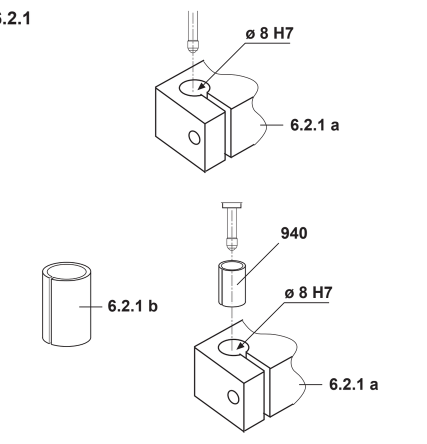

6.2.2 - 6.2.5

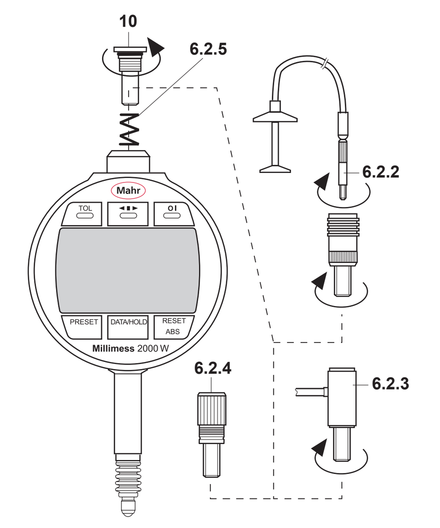

6.2.6

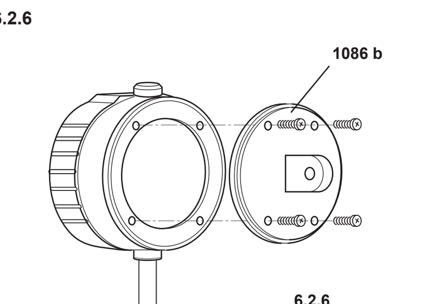

6.2.6

6.2 付属品

6.2.1 Millimessダイヤルコンパレータ用ホルダー

Millimess ダイヤルコンパレータ (図 6.2.1 a) を固定するには、スロットと 8 H7 mm取り付け穴のあるホルダーを推奨します。
3/8" 取り付け穴 (9.52 mm) が存在する場合、**アダプタースリーブ 940 (注文番号 4310103)** を使用しなければなりません (図 6.2.1 b)

! 測定ピンの自由な動きを確保するため、クランピングネジが取り付けシャフトに圧力をかけてはいけません。

6.2.2 ワイヤーリフターによる手動の引き出し、2000h (注文番号 4346010)

- カバーネジ (10) をコインで取り外します
- 手動引き出し (6.2.2) をハウジングにネジ込みます
- 測定ピンをカチッという音が聞こえるまでハウジングに押し込みます
- ワイヤーリフターを手動引き出しにネジ込みます。

- 分解は逆の順番で完了します

6.2.3 空気圧リフター2000p (注文番号 4346011)

- カバーネジ (10) をコインで取り外します
- リフター (6.2.3) をハウジングにネジ込みます
- 測定ピンをカチッという音が聞こえるまでハウジングに押し込みます

=> リフターには 5 から 8 barの過圧が必要です。

- 分解は逆の順番で完了します

6.2.4 測定力設定2000 m (注文番号 4346012)

- カバーネジ (10) をコインで取り外します
- 測定力設定ネジを黒のシーリングリングが見えなくなるまでハウジングにネジ込みます (測定力の半分)。
  測定力はそれをさらにネジ込むに連れてさらに増します。

6.2.5 測定力バネの交換

- カバーネジ (10) をコインで取り外します
- 測定力バネを取り外し2番目のものと交換します

利用可能な測定力バネ:

強度	注文番号
0.25 N	**4346050**
0.50 N	**4346051**
0.75 N	**4882284** (標準)
1.00 N	**4346052**
1.50 N	**4346053**
2.00 N	**4346054**
2.50 N	**4346055**

6.2.6 アイレット 1086 b 付きバックパネル (注文番号 4337421)

- デバイスの背面パネルにある 4 本のネジを外します
- 背面パネルを取り外します
- 締め付けアイの取り付け

6.2.7 M 2.5 スレッド付きアンビル

手動で取り外すことが**できない**場合:
- 測定ピンをプライヤーで保持します。材料の一片を使用して測定ピンの表面を保護します
- プライヤーをもう一つ使って、測定アンビルを取り外します。

! **これを守らないとデバイスの内側または測定ピンを損なうことがあります。**

6.2 부속품

6.2.1 Millimess 다이얼 콤퍼레이터용 홀더

Millimess 다이얼 콤퍼레이터 홀더에 대해 슬롯 및 8 H7 mm 장착 구멍이 있는 홀더가 권장됩니다(그림 6.2.1 a.).
3/8" 장착 구멍(9.52 mm)이 존재할 경우, **어댑터 슬리브 940(주문 번호 4310103)**을 사용해야 합니다(그림 6.2.1 b).

! 측정 핀이 자유롭게 움직일 수 있도록 체결 나사로 측정 샤프트에 압력을 가해서는 안 됩니다.

6.2.2 와이어 리프터를 포함한 수동 철회, 2000h (주문 번호 4346010)

- 동전을 사용해 커버 나사(10)를 제거합니다.
- 수동 철회(6.2.2)를 하우징에 고정시킵니다.
- 찰칵 하는 소리가 날 때까지 하우징으로 측정 핀을 밀어 넣습니다.
- 와이어 리프터를 수동 철회에 고정시킵니다.

- 분해는 역순으로 완료됩니다.

6.2.3 공압 리퍼터 2000p (주문 번호 4346011)

- 동전을 사용해 커버 나사(10)를 제거합니다.
- 리프터(6.2.3)를 하우징에 고정시킵니다.
- 찰칵 하는 소리가 날 때까지 하우징으로 측정 핀을 밀어 넣습니다.

=> 리프터에는 5 ~ 8 bar의 과압이 필요합니다.

- 분해는 역순으로 완료됩니다.

6.2.4 측정력 세팅 2000m (주문 번호 4346012)

- 동전을 사용해 커버 나사(10)를 제거합니다.
- 검정색 실링 링이 더 이상 보이지 않을 때까지(측정력의 절반) 하우징에 측정력 세팅 나사를 넣어 고정시킵니다.
  나사를 좀더 돌리면 측정력이 증가합니다.

6.2.5 측정력 스프링 교체

- 동전을 사용해 커버 나사(10)를 제거합니다.
- 측정력 스프링을 제거하고 선택한 품목으로 교체합니다.

사용 가능한 측정력 스프링:

강도	주문 번호
0.25 N	**4346050**
0.50 N	**4346051**
0.75 N	**4882284**(표준)
1.00 N	**4346052**
1.50 N	**4346053**
2.00 N	**4346054**
2.50 N	**4346055**

6.2.6 아일릿이 있는 후면 패널 1086 b (주문 번호 4337421)

- 장비의 후면 패널에 있는 4개 나사를 풉니다.
- 후면 패널을 제거합니다.
- 고정 아이를 부착합니다.

6.2.7 M 2.5 나사산이 있는 모루

수동으로 해제할 수 없는 경우:
- 펜치로 측정 핀을 잡습니다. 천 한 조각으로 측정 핀의 표면을 보호하십시오.
- 두 번째 펜치 세트를 사용해 측정 모루를 제거합니다.

! **이렇게 하지 않으면 장비 내부 또는 측정 핀이 손상될 수 있습니다.**

6.2 附件

6.2.1 Millimess 数显比较仪支架

建议为 Millimess 数显比较仪使用带插槽和 8 H7 mm 安装孔的支架（图 6.2.1 a.）。
如果有 **3/8" 安装孔** (9.52 mm)，则必须使用**适配器夹套 940（订货号 4310103）**（图 6.2.1 b）

! 紧固螺钉不能对安装轴造成压力以确保测杆能自由移动。

6.2.2 手动提升器，2000h (订货号 4346010)

- 使用硬币取下盖螺钉 (10)
- 将手动抽出器 (6.2.2) 拧入外壳中
- 将测量销按入外壳，直到听到卡住的声音
- 将线提升器拧入手动抽出器。

- 拆解顺序与此相反

6.2.3 气动提升器 2000p (订货号 4346011)

- 使用硬币取下盖螺钉 (10)
- 将提升器 (6.2.3) 拧入外壳
- 将测量销按入外壳，直到听到卡住的声音

=> 提升器需要 5 到 8 bar 的过压。

- 拆解顺序与此相反

6.2.4 测量力设置 2000m (订货号 4346012)

- 使用硬币取下盖螺钉 (10)
- 将测量力设置螺钉拧入外壳，直到看不到黑色密封环（测量力的一半）。
  继续拧可增加测量力。

6.2.5 更换测量力弹簧

- 使用硬币取下盖螺钉 (10)
- 取下测量力弹簧并更换

可用测量力弹簧:

强度	订货号
0.25 N	**4346050**
0.50 N	**4346051**
0.75 N	**4882284**（标准）
1.00 N	**4346052**
1.50 N	**4346053**
2.00 N	**4346054**
2.50 N	**4346055**

6.2.6 后面板带孔眼 1086 b (订货号 4337421)

- 松开设备后面板上的四颗螺钉
- 取下后面板
- 安装固定螺眼

6.2.7 带 M 2.5 螺纹的测砧

如果**无法**手动松开：
- 使用钳子固定测量销。使用一片材料保护测量销表面
- 用第二个钳子取下测砧。

! **不遵守此操作方法可能会损坏设备内部或测量销。**

7. Bedienung

Tastenbedienung		**Funktion**
Kurzer Tastendruck	< 1 Sek.	obere Zeile *
Langer Tastendruck	> 1 Sek.	untere Zeile

*Ausnahme OI (ON/OFF >1 Sek.)

Intuitive Menüführung

eindeutige Tastenzuweisung durch Symbole ⇨ ⇧ ✓

Navigation:

⇨ + ⇧ =	< 1 Sek.	nächster Schritt
⇨ + ⇧ =	> 1 Sek.	Schritt zurück
✓	< 1 Sek.	Eingabe bestätigen, verlassen des Menü

7. Operation

Key operation		**Function**
Press briefly	< 1 sec.	upper row *
Press and hold	> 1 sec.	lower row

*Exception OI (ON/OFF >1 sec.)

Intuitive menu navigation

Clear key assignment with symbols ⇨ ⇧ ✓

Navigation:

⇨ + ⇧ =	< 1 sec.	Next step
⇨ + ⇧ =	> 1 sec.	Previous step
✓	< 1 sec.	Confirm entry, exit menu

7. Commande

Utilisation des touches	**Fonction**
Brève pression sur la touche	< 1 sligne supérieure *
Pression longue sur la touche	> 1 sligne inférieure

*Exception : OI (MARCHE/ARRÊT >1 s)

Guidage par menus intuitif

Assignation claire des touches grâce à des symboles ⇨ ⇧ ✓

Navigation :

⇨ + ⇧ =	< 1 s	étape suivante
⇨ + ⇧ =	> 1 s	Étape précédente
✓	< 1 s	Confirmer la saisie, quitter le menu

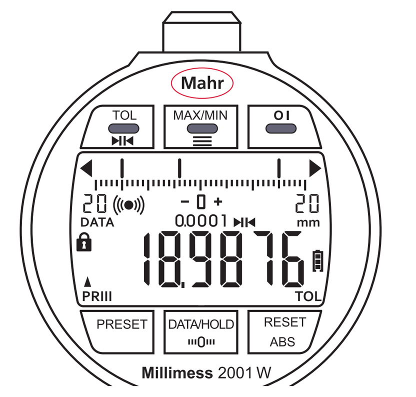

7. 操作

キー操作		**機能**
短く押し込む	< 1 秒	上の行 *
長押し	>1 秒	下の行

*例外 OI (ON/OFF >1 秒)

直感的なメニューナビゲーション

シンボルのあるキー割当をクリア ⇨ ⇧ ✓

ナビゲーション:

⇨ + ⇧ =	< 1 秒	次のステップ
⇨ + ⇧ =	>1 秒	前のステップ
✓	< 1 秒	入力を確認し、メニューを終了

7. 운전

키 조작		**기능**
짧게 누름	< 1초	위쪽 줄 *
계속 누름	> 1초	아래쪽 줄

*예외 OI(ON/OFF >1초)

직관적인 메뉴 탐색

기호를 포함한 키 할당을 해제합니다. ⇨ ⇧ ✓

탐색:

⇨ + ⇧ =	< 1초	다음 단계
⇨ + ⇧ =	> 1초	이전 단계
✓	< 1초	입력, 종료 확인 메뉴

7. 操作

键操作		**功能**
短按	< 1 s	上排 *
长按	> 1 sec.	下排

*例外 OI（开/关 >1 s）

直观菜单导航

带符号的清晰键分配 ⇨ ⇧ ✓

导航:

⇨ + ⇧ =	< 1 s	下一步
⇨ + ⇧ =	> 1 s	上一步
✓	< 1 s	确认输入，退出菜单

8. Funktionen / 8. Functions / 8. Fonctions / 8. 機能 / 8. 기능 / 8. 功能

8.1 Direkte Mess- und Tastenfunktion / 8.1 Direct measuring and key function / 8.1 Fonction de mesure directe et fonction des touches / 8.1 直接測定と主要な機能 / 8.1 직접 측정 및 키 기능 / 8.1 直接测量和按键功能

Funktionsbeschreibung	Details siehe:					Type 2000W(i)	Type 2001W(i)	Tastenbeschriftung						
		Functional Description	For details see:			Type 2000W(i)	Type 2001W(i)	Key label						
				Description de la fonction	Plus de détails, voir :	Type 2000W(i)	Type 2001W(i)	Intitulé des touches						
						タイプ 2000W(i)	タイプ 2001W(i)	キーラベル	機能の説明	詳細の参照先:				
						타입 2000W(i)	타입 2001W(i)	키 라벨			기능 설명	추가 정보 참조:		
						型号 2000W(i)	型号 2001W(i)	按键标签					功能描述	详见:
Ein-/ Ausschalten		ON/OFF		Mise sous/hors tension		●	●	IO	ON/OFF		ON/OFF		开/关	
„Toleranzfunktion aktivieren/deaktivieren"	8.3	"Enable / disable tolerance function"	8.3	« Activer/désactiver la fonction de tolérance »	8.3	●	●	TOL	「公差機能の有効化/無効化」	8.3	"공차 기능 활성화/비활성화"	8.3	"启用/禁用公差功能"	8.3
Dynamische Messfunktionen Max / Min / Max-Min aktivieren/ deaktivieren	8.4	Enable / disable dynamic measuring functions (max, min, max-min)	8.4	Activer/désactiver les fonctions de mesure dynamiques Max / Min / Max-Min	8.4		●	MAX/MIN	動的測定機能の有効化/無効化 (最大、最小、最大-最小)	8.4	동적 측정 기능(최대, 최소, 최대-최소) 활성화/비활성화	8.4	启用/禁用动态测量功能（最大、最小、最大-最小）	8.4
Presetwert setzen		Set preset value		Définir une valeur de préréglage		●	●	PRESET	プリセット値を設定		사전 설정 값 지정		设置预设值	
Messwert senden / Messwert einfrieren	8.5	Send measuring value / freeze measuring value	8.5	Envoyer une valeur de mesure / Figer une valeur de mesure	8.5	●	●	DATA/HOLD	測定値を送信 / 測定値をフリーズ	8.5	측정 값 전송/측정값 정지	8.5	发送测量值/冻结测量值	8.5
Anzeige auf 0 setzen		Set display to 0		Réinitialiser l'affichage		●	●	RESET	表示を 0 に設定		표시를 0으로 설정		设置显示为 0	
Skalenanzeige einstellen, anpassen der Messspanne und Skalenteilungswert		Set scale display, adjust measuring span and scale graduation value		Régler l'affichage gradué, adapter l'intervalle de mesure et la valeur de la division d'échelle			●	>II<	スケール表示を設定し、測定スパンとスケールの目盛値を調整		스케일 표시 설정, 측정 범위 및 스케일 눈금 값 조정		设置刻度显示，调整测量范围和刻度值	
Menü für Einstellungen		Settings menu		Menu de réglages		●	●	Ξ	設定メニュー		설정 메뉴		设置菜单	
Skalenanzeige auf 0 setzen		Set scale display to 0		Réinitialiser l'affichage gradué			●	IIIOIII	スケール表示を 0 に設定		스케일 표시를 0으로 설정		设置刻度显示为 0	
Bezug zum absoluten Nullpunkt des induktiven Messystem		Reference to absolute zero point of inductive measuring system		Référence par rapport au point zéro absolu du système de mesure inductif		●	●	ABS	インダクティブ測定システムの絶対ゼロ点の基準		유도 측정 시스템의 절대 0점 참조		参考感应测量系统的绝对零点	

8.2 Messmodi

8.2.1 Relativ-Messmodus (Reset):

„0"-Setzen der Anzeige an beliebiger Stelle zur Stufen- oder Vergleichsmessung.

8.2.2 PRESET-Messmodus:

Der angezeigte Messwert entspricht der tatsächlichen Länge (Absolutes Maß).

8.2.3 ABS-Messmodus:

Fester 0 Punkt mit Bezug zum absoluten Nullpunkt des induktiven Messsystem. Der Bereich um diesen elektrischen Nullpunkt hat die höchste Genauigkeit.
Hinweis: Für Messungen in aller höchster Genauigkeit, Best.-Nr. Messgerät im ABS-Modus betreiben und Einstellung möglichst nahe an den Nullpunkt legen.

8.2 Measuring modes

8.2.1 Relative measuring mode (reset):

Setting the display to "0" at any point to complete a step or comparative measurement.

8.2.2 PRESET measuring mode:

The displayed measuring value corresponds to the actual length (absolute measurement).

8.2.3 ABS measuring mode:

Fixed zero point with reference to absolute zero point of inductive measuring system. The area around this electric zero point is the most accurate.
Note: For very accurate measurements, operate the measuring instrument (order no.) in ABS mode and ensure the setting is as close to the zero point as possible.

8.2 Modes de mesure

8.2.1 Mode de mesure relative (Réinitialisation) :

Réinitialisation de l'affichage à l'emplacement choisi pour la mesure de gradins ou de comparaison.

8.2.2 Mode de mesure PRÉDÉFINI :

La valeur de mesure affichée correspond à la longueur réelle (mesure absolue).

8.2.3 Mode de mesure ABS :

Point 0 fixe par rapport au point zéro absolu du système de mesure inductif. La plage autour de ce point zéro électrique a la plus haute précision.
Remarque : Pour les mesures avec la plus haute précision, utiliser l'appareil de mesure en mode ABS et définir le réglage au plus près du point zéro.

8.2 測定モード

8.2.1 相対測定モード (リセット):

任意の時点で表示を「0」に設定し、ステップまたは比較測定を完了します。

8.2.2 測定モードをリセット:

表示された測定値は実際の長さに一致します (絶対測定)。

8.2.3 ABS 測定モード:

インダクティブ測定システムの絶対ゼロ点の基準で固定されたゼロ点。この電気的ゼロ点の周りの領域が最も正確です。
注: 非常に正確な測定に関しては、ABS モードで測定器 (注文番号) を操作してください。そして、設定ができるだけゼロ点近くに来るようにしてください。

8.2 측정 모드

8.2.1 상대 측정 모드(재설정):

언제든지 표시를 "0"으로 설정해서 단계 또는 비교 측정을 완료합니다.

8.2.2 PRESET 측정 모드:

표시된 측정 값은 실제 길이(절대 측정)에 해당합니다.

8.2.3 ABS 측정 모드:

유도 측정 시스템의 절대 0점 참조를 사용해 0점을 고정시켰습니다. 이 전기적 0점 주위의 영역이 가장 정확합니다.
참고: 매우 정확한 측정을 위해서 측정기기(주문 번호)를 ABS 모드에서 작동하고 설정이 가능한 한 0점에 가까운지를 확인하십시오.

8.2 测量模式

8.2.1 相对测量模式（重置）：

在任何时间将显示设置为 "0" 以完成某个步骤或比较测量。

8.2.2 "预设"测量模式:

显示的测量值与实际长度对应（绝对测量）。

8.2.3 ABS 测量模式:

固定零点，参考电感测量系统的绝对零点。此电零点附近的区域是最准确的。
注意: 对于非常精确的测量，要在 ABS 模式操作测量仪（订货号），并确保设置尽量靠近零点。

EU/UK-Konformitätserklärung

Dieses Messgerät entspricht den geltenden EU/UK-Richtlinien.

Die aktuellen Konformitätserklärungen stehen unter www.mahr.com/products bei entsprechendem Produkt zum Download bereit bzw. können unter folgender Adresse angefordert werden:
Mahr GmbH, Carl-Mahr-Straße 1, D-37073 Göttingen

EU/UK Declaration of Conformity

This measuring instrument complies with the applicable EU/UK directives.

A copy of the current Declaration of Conformity is available to download at www.mahr.com/products on the page for the relevant product and can be requested from the following address:
Mahr GmbH, Carl-Mahr-Straße 1, D-37073 Göttingen

Déclaration de conformité UE/UK

Cet appareil de mesure est conforme aux directives UE/UK en vigueur.

La dernière déclaration de conformité du produit correspondant est disponible au téléchargement à l'adresse www.mahr.com/products ou elle peut être demandée à l'adresse suivante :
Mahr GmbH, Carl-Mahr-Straße 1, D-37073 Göttingen

EU/UK適合宣言

この測定機器は適用可能な EU/UK 指令を遵守しています。

最新の適合宣言のコピーは、関連製品のページのwww.mahr.com/products からダウンロードできます。また、下記の住所からリクエストできます：Mahr GmbH, Carl-Mahr-Straße 1, D-37073 Göttingen

EU/UK 적합성 선언

이 측정기기는 해당하는 EU 지침을 준수합니다.

최신 적합성 선언 사본은 관련 제품 페이지 www.mahr.com/products에서 다운로드할 수 있고, 다음의 주소를 통해 요청할 수 있습니다. Mahr GmbH, Carl-Mahr-Straße 1, D-37073 Göttingen

EU/UK 一致性声明

本测量仪器符合适用的欧盟/英国指令。

可在 www.mahr.com/products 上的相关产品页面下载最新符合性声明的副本，也可通过以下地址索取：
Mahr GmbH, Carl-Mahr-Straße 1, D-37073 Göttingen

Entsorgungshinweise (DE)

Lieber Kunde

Dieses Gerät enthält einen Lithium-Polymer Akku. Batterien und Akkus (auch beschädigte) dürfen nicht im Hausmüll entsorgt werden!
Altbatterien und Akkus enthalten möglicherweise Schadstoffe, die Umwelt und Gesundheit schaden können. Bitte geben Sie die Batterien/Akkus im Handel oder an den Recyclinghöfen der Kommunen ab. Die Rückgabe ist unentgeltlich und gesetzlich vorgeschrieben. Bitte werfen Sie nur entladene Batterien in die aufgestellten Behälter und kleben Sie bei Lithium-Typen die Pole ab.

Alle Batterien / Akkus werden wieder verwertet. So lassen sich wertvolle Rohstoffe wie Nickel, Kobalt, Lithium oder Mangan wieder gewinnen. Batterierecycling dient dem Umweltschutz.

Elektrische Altgeräte, die nach dem 23. März 2006 durch uns in den Verkehr gebracht wurden, können an uns zurückgegeben werden. Wir führen diese Geräte einer umweltgerechten Entsorgung zu. Die geltenden EU Richtlinien (WEEE, ElektroG) finden dabei ihre Anwendung

Disposal information (EN)

Dear customer,

This device contains a lithium polymer rechargeable battery. Batteries and rechargeable batteries (including damaged ones) must not be disposed of in household waste.
Used batteries and rechargeable batteries may contain contaminants that can be harmful to the environment and health. Please return the batteries/rechargeable batteries to your retailer or hand them in at your local recycling center. Return is free of charge and stipulated by law. Please only throw discharged batteries into the containers provided and cover the poles on lithium type batteries.

All batteries / rechargeable batteries are recycled. Valuable raw materials such as nickel, cobalt, lithium and manganese can thus be reused. Battery recycling is designed to protect the environment.

Old electronic equipment which was purchased from Mahr after March 23, 2006 can be returned to us. We will dispose of this equipment in an environmentally-friendly way.
The valid EU directives (WEEE, ElektroG) apply.

Remarques concernant la gestion des déchets (FR)

Cher client,

Cet appareil contient une batterie au lithium-polymère. Les piles et batteries (même endommagées) ne doivent pas être jetées dans les ordures ménagères !
Les piles et batteries usagées peuvent contenir des substances dangereuses pour l'environnement et la santé. Rapporter les piles/batteries usagées dans les commerces ou dans les centres de collecte de votre commune. Le retour est gratuit et prévu par la loi. Ne jeter que des piles usagées dans les bacs prévus à cet effet et coller les pôles pour les piles au lithium.

Toutes les piles/batteries sont recyclées. Ceci permet de récupérer des matériaux de valeur tels que le nickel, le cobalt, le lithium ou le manganèse. Le recyclage des piles préserve l'environnement.

Les appareils usagés qui ont été vendus par Mahr après le 23 mars 2006 peuvent nous être retournés. Nous éliminerons ces appareils dans le respect de l'environnement.
Les directives UE en vigueur (DEEE, ElektroG) sont appliquées.

廃棄情報 (JP)

お客様へ、

このデバイスはリチウムポリマー充電式バッテリーを含んでいます。バッテリーおよび充電式バッテリーは(損傷したものを含む) 一般の家庭ごみとして捨てることはできません。
使用済みのバッテリーおよび充電式バッテリーは環境と健康に有害な汚染物質を含んでいることがあります。バッテリー/充電式バッテリーは小売業者に返すか、または地元のリサイクルセンターに引き渡してください。返却は無料で法律で規制されています。放電したバッテリーは同梱の容器のみに入れ、リチウムタイプのバッテリーにはカバーをしてください。

すべてのバッテリー/充電式バッテリーがリサイクルされます。その結果、ニッケル、コバルト、リチウム、マンガンなどの貴重な原料を再利用できます。バッテリーのリサイクルは、環境を保護するように設計されています。

2006年3月23日以後に当社から購入された古い電子機器は当社に返品することができます。当社は、環境にやさしい方法でこの機器を処分します。
有効な EU 指令 (WEEE、ElektroG) が適用されます。

폐기 정보 (KO)

소중한 고객님께,

본 장비에는 리튬 폴리머 충전식 배터리가 들어 있습니다. 배터리와 충전식 배터리(손상된 배터리 포함)는 가정용 쓰레기와 함께 버릴 수 없습니다.
사용한 배터리와 충전식 배터리에는 환경과 건강에 유해한 오염물이 함유되어 있을 수 있습니다. 배터리/충전식 배터리를 판매점으로 반환하거나 해당 지역의 재활용 센터로 가져가십시오. 반환은 무상이며, 법의 규제를 받습니다. 방전된 배터리만 제공된 용기에 넣고 리튬 타입 배터리의 양쪽 극성 부분을 감싸십시오.

모든 배터리/충전식 배터리는 재활용됩니다. 따라서 니켈, 코발트, 리튬, 망간과 같은 소중한 원료를 다시 사용할 수 있습니다. 배터리 재활용은 환경을 보호하기 위한 것입니다.

2006년 3월 23일 이후 Mahr로부터 구매한 구형 전자 장비는 당사로 반환할 수 있습니다. 당사는 친환경적인 방식으로 본 장비를 폐기할 것입니다.
해당하는 EU 지침(WEEE, ElektroG)이 적용됩니다.

处理信息 (中)

尊敬的用户：

此设备含锂聚合物充电电池。电池和充电电池（包括已损坏的电池）不可丢弃在生活垃圾中。
废旧电池和充电电池中可能含有对环境和健康有害的污染物。请将电池/充电电池退还零售商，或交给本地回收中心。回收是免费的，也是法律要求的。请一定要将废旧电池扔到指定容器并盖住锂型电池电极。

所有电池/充电电池都要回收。这样可以重用镍、钴、锂和锰等宝贵原材料。回收电池是为了保护环境。

2006 年 3 月 23 日后从 Mahr 购买的旧电子设备可以退还给我们。我们将以环境友好的方式处置设备。
使用现行 EU 指令 (WEEE, ElektroG)。

Bestätigung der Rückführbarkeit (DE)

Wir erklären in alleiniger Verantwortung, dass das Produkt in seinen Qualitätsmerkmalen den in unseren Verkaufsunterlagen (Bedienungsanleitung, Prospekt, Katalog) angegebenen Normen und technischen Daten entspricht.
Wir bestätigen, dass die bei der Prüfung dieses Produktes verwendeten Prüfmittel, abgesichert durch unser Qualitätssicherungssystem, auf nationale Normale rückführbar sind.
Wir danken Ihnen für das uns mit dem Kauf dieses Produktes entgegengebrachte Vertrauen.

Confirmation of traceability (EN)

We declare, with sole responsibility, that this product conforms with standards and technical data as specified in our sales documents (operating instructions, leaflet, catalog).
We certify that the testing equipment used to check this product, and guaranteed by our Quality Assurance, is traceable to national standards.
Thank you for placing your trust in us by purchasing this product.

Confirmation de traçabilité (FR)

Nous déclarons sous notre propre responsabilité que les caractéristiques de qualité du produit correspondent aux normes et caractéristiques techniques indiquées dans nos documents commerciaux (guide de l'utilisateur, prospectus, catalogue).
Nous attestons que les moyens de vérification utilisés pour contrôler ce produit, garantis par notre système d'assurance qualité, sont conformes aux normes nationales.
Nous vous remercions de la confiance que vous nous accordez en achetant ce produit.

トレーサビリティの確認 (JP)

当社は、当製品が販売書類 (取扱説明書、パンフレット、カタログ) に指定されている標準規格と技術データに準拠していることを、当社の責任において宣言します。
当社は、当社の品質保証部門によって保証され、当製品の確認に使用したテスト機器が、国の基準に基づきトレーサブルであることを保証します。
当社を信頼してこの製品をお買い求めいただきありがとうございます。

추적 기능 확인 (KO)

당사는 당사의 단독 책임 하에 본 제품이 판매 문서(사용 매뉴얼, 광고전단, 카탈로그 등)에 지정된 대로 표준 및 기술 데이터를 준수함을 선언합니다.
당사는 본 제품을 점검하는 데 사용되고 당사의 품질 보증에 의해 보장되는 시험 장비가 국내 표준에 따라 추적 가능함을 확인합니다.
당사를 믿고 저희 제품을 구입해 주셔서 감사합니다.

溯源性确认 (中)

我们全权声明，该产品符合我们的销售文件（操作说明书、小册子、目录）中指定的标准和技术数据。
我们保证用来检查本产品和受我们的质量保证担保的测试设备可追溯到国家标准。
感谢您购买我们的产品和对我们的信任。

Mahr

Digitaler Feinzeiger
Digital Dial Comparator
Micromètre à cadran numériques
デジタルダイヤルコンパレータ
디지털 다이얼 콤퍼레이터
数显比较仪

Millimess
2000W(i)/2001W(i)

Bedienungsanleitung
Operating Instructions
Instructions de Service
取扱説明書
사용 메뉴얼
操作使用说明书

3723006

Mahr GmbH
Carl-Mahr-Straße 1
37073 Göttingen
Tel.: +49 551 7073 0
info@mahr.com, www.mahr.com

1022

8. Funktionen (DE)

8.3 Toleranzfunktion

Diese Funktion ermöglicht ein schnelles Erkennen von Gut-/Ausschussteilen bzw. von Toleranzabweichungen eines Maßes. Hierfür können Absolute Toleranzgrenzen-Werte (max. Toleranzspanne 0,8 mm oder .032 Inch) und eine Warngrenze (Auswahl: 0% / 10% / 20% / 30%) eingestellt werden.

8.3.1 Darstellung Modelle 2000 W(i) durch Symbol im Display

- Innerhalb der Toleranzgrenzen
- Warngrenze: Pfeil blinkt bei Erreichen der eingestellten oberen Warngrenze
- Warngrenze: Pfeil blinkt bei Erreichen der eingestellten unteren Warngrenze
- Messergebnis außerhalb der Toleranzgrenze

Funktion der Toleranz-Warngrenze

Beispiel (8.3.1):
Toleranzfeld 100 µm (100 %)
Warngrenze 20%

8.3.2 Darstellung Modelle 2001 W(i) durch farbige LED‘s

Bedeutung der LED Farben

Prüfen der Toleranz (t) **mit** Warngrenze 10 / 20 / 30% (8.3.2 a)

Gut	=	Grün
Ausschuss	=	Rot
Warngrenze	=	Gelb (Blink-Signal)

Prüfen der Toleranz (t) **ohne** Warngrenze, Auswahl 0% (8.3.2 b+c):

Um die Lage für Nacharbeit- und Ausschussseite festzulegen, ist im Menü zusätzlich die Angabe für Innen- oder Außenmessung erforderlich (siehe 9.2)

Gut	=	Grün
Ausschuss	=	Rot
Nacharbeit	=	Gelb

8.4 Dynamische Messfunktionen

MAX = Maximalwert-Erfassung:
In der Ziffern- und Skalenanzeige wird der höchste Wert angezeigt und gespeichert (Schleppzeigerfunktion).
MIN = Minimalwert-Erfassung:
In der Ziffern- und Skalenanzeige wird der niedrigste Wert angezeigt und gespeichert.
MAX-MIN = Differenzwert-Erfassung:Ziffern- und Skalenanzeige stehen auf “0”. Beim Messen werden MAX und MIN erfasst und daraus die Differenz gebildet. Diese wird in der Ziffern- und Skalenanzeige angezeigt. ==> RESET startet eine neue Messung

Über die Software MarCom können zu dem Differenzwert (MAX-MN) auch die Werte MIN und MAX zusätzlich ausgelesen und dokumentiert werden.

8.5 DATA / HOLD

DATA (Datenübertragung)
Bei aktivierter Datenübertragung bzw. eingestecktem Datenkabel DK-U1 ist HOLD deaktiviert, stattdessen wird ein Data-Befehl ausgelöst.
HOLD
Einfrieren des angezeigten Messwertes nach Messung. Praktische Funktion für Messaufgaben, bei denen das Display während des Messvorganges, z.B. in der Maschine, nicht einsehbar ist.

8.6 Skalenanzeige

Nur Modelle Millimess 2001 W(i)

Zum Erkennen und beobachten dynamischer Bewegungen dient die Skalendarstellung mit laufender Anzeige.
Die Größe der Messspanne (Skalenbereich) kann, der Messaufgabe entsprechend, angepasst werden. Hierzu sind folgende feste Einstellungen auswählbar.

8. Functions (EN)

8.3 Tolerance function

This function means that good parts/rejects and tolerance deviations of a dimension can be identified quickly.
To this end, absolute tolerance limit values (max. tolerance range <0.8 mm or .032 inches) and a warning limit (choose from: 0% / 10% / 20% / 30%) can be set.

8.3.1 Illustration of model 2000 W(i) with a symbol in the display

- Within tolerance limits
- Warning limit: Arrow flashes when the preset upper warning limit is reached
- Warning limit: Arrow flashes when the preset lower warning limit is reached
- Measuring result outside of tolerance

Function of tolerance warning limit

Example (8.3.1):
Tolerance field 100 µm (100%)
Warning limit 20%

8.3.2 Illustration of model 2001 W(i) with colored LEDs

Meaning of the LED colors

Check the tolerance (t) **with** warning limit 10 / 20 / 30% (8.3.2 a)

Good	=	green
Connection	=	red
Warning limit	=	yellow (flashing signal)

Check the tolerance (t) **without** warning limit, select 0% (8.3.2 b+c):

To determine the position of the rework and no-go side, details for the inner and outer measurement must also be specified (see 9.2)

Good	=	green
Connection	=	red
Rework	=	yellow

8.4 Dynamic measuring functions

MAX = Maximum recorded value:
The highest value is displayed and saved in the digit and scale display (trailing pointer function).
MIN = Minimum recorded value:
The lowest value is displayed and saved in the digit and scale display.
MAX-MIN = Recording the differential value: digit and scale display are set to “0”. The MAX and MIN are recorded during the measurement and the difference is then determined. This is displayed in the digit and scale display. ==> RESET starts a new measurement

In addition to the differential value (MAX-MN), the MIN and MAX values can also be exported and documented via the MarCom software.

8.5 DATA / HOLD

DATA (data transfer)
When data transmission is active or the data cable DK-U1 has been plugged in, HOLD is disabled and a data command is initiated instead.
HOLD
Freezes the displayed measured value after measurement. This function is useful for measuring tasks in which the display cannot be viewed during the measuring process, e.g. in the machine.

8.6 Analog display

Only Millimess 2001 W(i) models

The continuous scale display is designed to detect and monitor dynamic movements.
The size of the measuring span (scale range) can be adjusted to the measuring task accordingly. The following fixed settings can thus be selected.

8. Fonctions (FR)

8.3 Fonction de tolérance

Cette fonction permet une détection rapide des pièces conformes/de rebut et des écarts de tolérance d’une cote.
Pour cela, des valeurs de tolérances absolues (fourchette de tolérance max. 0,8 mm ou 0,032 pouces) et une limite d’avertissement (sélection : 0 % / 10 % / 20 % / 30 %) peuvent être définies.

8.3.1 Représentation des modèles 2000 W(i) par un symbole à l’écran

- Dans les limites de tolérance
- Limites d’avertissement : La flèche clignote lorsque la limite d’avertissement supérieure définie est atteinte
- Limites d’avertissement : La flèche clignote lorsque la limite d’avertissement inférieure définie est atteinte
- Résultat de mesure hors de la limite de tolérance

Fonction de la limite d’avertissement de tolérance

Exemple (8.3.1) :
Champ de tolérance 100 µm (100 %)
Limite d’avertissement 20 %

8.3.2 Représentation des modèles 2001 W(i) par des DEL de couleur

Signification des couleurs des DEL

Contrôle de la tolérance (t) **avec** une limite d’avertissement de 10 / 20 / 30 % (8.3.2 a)

Correct	=	vert
N’entre pas	=	rouge
Limite d’avertissement	=	jaune (signal clignotant)

Contrôle de la tolérance (t) **sans** limite d’avertissement, sélection 0 % (8.3.2 b+c) :

Afin de définir la position pour les côtés ENTRE et N’ENTRE PAS, l’indication de la mesure intérieure ou extérieure est également nécessaire dans le menu (voir la section 9.2)

Correct	=	vert
N’entre pas	=	rouge
Retouche	=	jaune

8.4 Fonctions de mesure dynamiques

MAX = acquisition de la valeur maximale :
La valeur la plus élevée est affichée et enregistrée sur l’affichage numérique et l’affichage gradué (fonction d’index mobile).
MIN = acquisition de la valeur minimale :
La valeur la plus faible est affichée et enregistrée sur l’affichage numérique et l’affichage gradué.
MAX-MIN = acquisition de la valeur de différence : l’affichage numérique et l’affichage gradué sont réinitialisés (« 0 »). Lors de la mesure, les valeurs MAX et MIN sont acquises et la différence en résultant est calculée. Celle-ci est affichée sur l’affichage numérique et l’affichage gradué. ==> RESET (Réinitialisation) permet de démarrer une nouvelle mesure

Le logiciel MarCom permet de lire et de documenter les valeurs MIN et MAX en plus de la valeur de différence (MAX-MIN).

8.5 DATA / HOLD

DATA (transmission de données)
Si la transmission de donnée est activée ou que le câble de données DK-U1 est branché, HOLD est désactivé, à la place une commande de données est lancée.
HOLD
La valeur de mesure affichée est figée après la mesure. Fonction pratique pour les tâches de mesure dans lesquelles l’affichage n’est pas visible pendant le processus de mesure, par exemple dans la machine.

8.6 Affichage gradué

Modèles Millimess 2001 W(i) uniquement

L’affichage gradué affiche en continu les mouvements dynamiques afin de les identifier et de les observer.
L’amplitude de l’intervalle de mesure (étendue de l’échelle) peut être adaptée en fonction de la tâche de mesure. Pour ce faire, les réglages fixes suivants peuvent être sélectionnés.

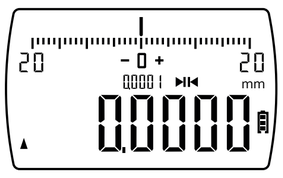

8.3.1

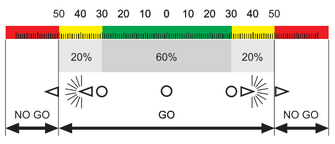

8.3.2

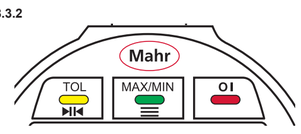

8.3.2 a

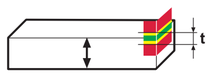

8.3.2 b

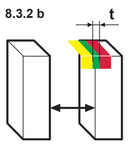

8.3.2 c

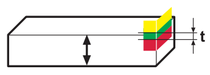

Ziffernschrittwert / Resolution / Valeur de résolution / 解像度 / 분해능 / 分辨率		Skalenteilungswert / Scale graduation value / Valeur de la division d’échelle / スケールの目盛値 / 스케일 눈금 값 / 刻度值		Skalenbereich ± 20 Segmente / Scale range ± 20 segments / Étendue de l’échelle ± 20 segments / スケール範囲 ± 20 セグメント / 스케일 범위 ± 20 세그먼트 / 刻度范围 ± 20 段	Beschriftung Skala / Labeling scale / Inscription de l’échelle / ラベリングスケール / 라벨링 스케일 / 标注刻度			
mm	inch	mm	inch	mm	mm	mm	inch	inch
0,0001	.000005	0,0001	.000005	± 0,002	± .0001	-20…+20	.000005	-01…+01
0,0002	.00001	0,0002	.00001	± 0,004	± .0002	-40…+40	.00001	-02…+02
0,0005	.00002	0,0005	.00002	± 0,010	± .0004	-10…+10	.00002	-04…+04
0,001	.00005	0,001	.00005	± 0,020	± .001	-20…+20	.00005	-1…+1
0,002	.0001	0,002	.0001	± 0,040	± .002	-40…+40	.0001	-2…+2
0,005	.0002	0,005	.0002	± 0,100	± .004	-10…+10	.0002	-4…+4
0,01	.0005	0,01	.0005	± 0,200	± .010	-20…+20	.0005	-10…+10

8. 機能 (JP)

8.3 公差機能

この機能により良好品/不良品および寸法の公差値からの偏差を即時に識別できます。
この目的で、絶対公差限度値 (最大公差範囲 < 0.8 mm) および警戒限度 (選択肢：0%/10%/20%/30%) を設定できます。

8.3.1 シンボルが表示されたモデル 2000 W(i) の図

- 公差限度内
- 警戒限度：プリセットされた警戒上限に到達した場合は、矢印が点滅する
- 警戒限度：プリセットされた警戒下限に到達した場合は、矢印が点滅する
- 公差外の測定結果

公差警戒限度の機能

例 (8.3.1)：
公差フィールド 100 µm (100%)
警戒限度 20%

8.3.2 色の付いた LED があるモデル 2001 W(i) の図

LED 色の意味

警戒限度 10 / 20 / 30% (8.3.2 a) **により**公差をチェック

良い	=	緑
接続 =	赤	
警戒限度	=	黄 (点滅する信号)

警戒限度**なしで**公差をチェックし、0% (8.3.2 b+c) を選択：

手直しおよび NO-GO の位置を決定するには、内径と外径の測定の詳細も指定しなければなりません (9.2参照)

良い	=	緑
接続	=	赤
手直し	=	黄

8.4 動的測定機能

MAX = 最大記録値：
最高値が桁とスケールのディスプレイに表示されて保存されます (追跡ポインター機能)。
MIN = 最低記録値：
最低値が桁とスケールのディスプレイに表示されて保存されます。
MAX-MIN = 差値を記録：桁とスケールの表示が「0」に設定されます。MAX と MIN が測定中に記録され差値が決定されます。これは桁とスケールのディスプレイに表示されます。==> RESET で新しい測定が開始

差値 (MAX-MN) に加えて、MIN と MAX 値も MarCom ソフトウェアでエクスポートされてドキュメントにできます。

8.5 DATA / HOLD

DATA (データ転送)
データ伝送がアクティブな場合、またはデータケーブル DK-U1 がプラグインされている場合、HOLD は無効化され、代わりにデータコマンドが起動します。
HOLD
測定後、表示された測定値を固定します。この機能は、測定プロセス中にディスプレイを見ることができない (例えばマシン中で) 測定タスクの場合などに役立ちます。

8.6 アナログ表示

Millimess 2001 W(i) モデルのみ

連続的なスケール表示は動的動きを検出しモニターするために設計されています。
測定スパンのサイズ (スケール範囲) は測定タスクに応じて調整できます。従って、下記の固定設定が選択できます。

8. 기능 (KO)

8.3 공차 기능

이 기능은 양호한 부품/거부 부품 및 치수의 공차 편차를 빠르게 식별할 수 있음을 의미합니다.
이를 위해 절대 공차 한계값(최대 공차 범위 < 0.8 mm 또는 0.032인치) 및 경고 한계(선택: 0% / 10% / 20% / 30%)를 설정할 수 있습니다.

8.3.1 디스플레이의 기호를 포함한 모델 2000 W(i)의 그림

- 공차 한도 내
- 경고 한계: 사전 설정된 상한 경고 한계에 도달하면 화살표가 깜박입니다.
- 경고 한계: 사전 설정된 하한 경고 한계에 도달하면 화살표가 깜박입니다.
- 측정 결과가 공차 범위를 벗어남

공차 경고 한계의 기능

예(8.3.1):
공차 필드 100 µm (100%)
경고 한계 20%

8.3.2 컬러 LED를 포함한 모델 2001 W(i)의 그림

LED 색상의 의미

경고 한계 10 / 20 / 30% (8.3.2 a)를 **사용**해 공차(t)를 확인합니다.

양호	=	녹색
연결	=	빨간색
경고 한계	=	노란색(점멸 신호)

경고 한계 **없이** 공차(t)를 확인합니다. 0%(8.3.2 b+c)를 선택:

재작업 위치와 실패 부분을 판별하기 위해서는 내부 및 외부 측정에 대한 세부 사항을 지정해야 합니다(9.2 참조).

양호	=	녹색
연결	=	빨간색
재작업	=	노란색

8.4 동적 측정 기능

MAX = 기록된 최대 값:
숫자 및 스케일 디스플레이에 가장 높은 값이 표시되고 저장됩니다(후행 포인터 기능).
MIN = 기록된 최소 값:
숫자 및 스케일 디스플레이에 가장 낮은 값이 표시되고 저장됩니다.
MAX-MIN = 격차 값 기록: 숫자 및 스케일 디스플레이가 “0”으로 설정됩니다. MAX 및 MIN은 측정 중 기록되고, 그 후에 차이가 결정됩니다. 이 값은 숫자 및 스케일 디스플레이에 표시됩니다. ==> RESET은 새로운 측정을 시작합니다.

격차 값(MAX-MN) 이외에, MarCom 소프트웨어를 통해 MIN 및 MAX 값을 내보내서 문서로 기록할 수 있습니다.

8.5 데이터/보류

데이터(데이터 전송)
데이터 전송이 활성 상태이거나 데이터 케이블 DK-U1이 연결되면 보류가 비활성화되고, 대신 데이터 명령이 시작됩니다.
보류
측정 후 표시된 측정 값을 고정시킵니다. 이 기능은 기계에서와 같이 측정 프로세스 중 디스플레이를 볼 수 없는 측정 작업에 유용합니다.

8.6 아날로그 디스플레이

Millimess 2001 W(i) 모델만 해당

연속 스케일 디스플레이는 동적 이동을 감지해 모니터링하기 위한 것입니다.
측정 작업에 따라 측정 범위(스케일 범위)의 크기를 조정할 수 있습니다. 다음의 고정 설정을 선택할 수 있습니다.

8. 功能 (中)

8.3 公差功能

此功能意味着可以快速识别合格零件/废品和尺寸的公差偏差。
为此，可以设置绝对公差限值（最大公差范围 < 0.8 mm 或 0.032 英寸）和警告限制（从中选择：0% / 10% / 20% / 30%）。

8.3.1 型号 2000 W(i) 图示，显示符号

- 在公差范围内
- 警告限制：达到预设警告上限时，箭头闪烁
- 警告限制：达到预设警告下限时，箭头闪烁
- 测量结果超出公差

公差警告限制功能

示例 (8.3.1)：
公差范围 100 µm (100%)
警告限制 20%

8.3.2 型号 2001 W(i) 图示，彩色 LED

LED 颜色含义

检查公差 (t)，**有**警告限制 10 / 20 / 30% (8.3.2 a)

良好	=	绿色
废品	=	红色
警告限制	=	黄色（闪烁信号）

检查公差 (t)，**无**警告限制，选择 0% (8.3.2 b+c)：

为判断返工和非通侧位置，还要指定内和外部测量的详细信息（见 9.2）

良好	=	绿色
废品	=	红色
返工	=	黄色

8.4 动态测量功能

MAX = 最大记录值：
数字和刻度显示屏上显示并保存最高值。
MIN = 最小记录值：
数字和刻度显示屏上显示并保存最小值。
MAX-MIN = 记录差值：数字和刻度显示屏设置为 “0”。测量时记录最大和最小值，然后计算差值。这会显示在数字和刻度显示屏上。==> “重置”开始新测量

除差值（最大-最小）外，也可通过 MarCom 软件导出和记录最小和最大值。

8.5 数据 / 保持 (DATA / HOLD)

数据（数据传输）
数据传输已激活或数据线缆 DK-U1 已插入时，HOLD（保持）键被禁用，而数据命令启动。
保持
测量后，冻结显示的测量值。该功能适用于测量过程中无法查看显示屏的测量任务，例如在机器中。

8.6 模拟显示

仅限 Millimess 2001 W(i) 型号

持续刻度显示用于检测和监控动态移动。
可以根据测量任务调整测量范围（刻度范围）的大小。
因此可以选择以下固定设置。

9. MENÜ

9.1 Navigation im Menü, Einstellung von Parametern

- ⇨ Wechseln in nächsten Menüpunkt, bzw. nächste Stelle bei Zahleneingabe
- **< 1 Sek.** nächster Menüpunkt / Stelle
- **> 1 Sek.** zurück zu letztem Menüpunkt / Stelle
- ⇧ Ändern des angezeigten Parameters / Bei Zahlenwerteinstellung,
  kurz drücken Zahl wird hochgezählt
  lang drücken Zahl wird zurückgezählt
- ✓ Bestätigen / Übernehmen

9.2 Menüfunktionen

9. MENU

9.1 Navigating in the menu, setting parameters

- ⇨ Move to next menu option, or next digit when entering numbers
- **<1 sec.** Next menu item / position
- **> 1 sec.** Back to previous menu item / position
- ⇧ Change the displayed parameter / When setting numerical values,
  Press briefly Number is incremented
  Press and hold Number is decremented
- ✓ Confirm / accept

9.2 Menu functions

9. MENU

9.1 Navigation dans le menu, réglage des paramètres

- ⇨ Passage au point de menu suivant, ou chiffre suivant lors de la saisie des chiffres
- **< 1 s** Option de menu suivante/emplacement
- **> 1 s** Retour à l’option de menu précédente/emplacement
- ⇧ Modification du paramètre affiché / Lors de la saisie de valeurs numériques,
  brève pression augmentation du nombre
  pression longue réduction du nombre
- ✓ Confirmer / accepter

9.2 Fonctions du menu

9. メニュー

9.1 メニューでナビゲートし、パラメータを設定

- ⇨ 次のメニューオプションに移動、または数字を入力するときは次の桁に移動
- **< 1 秒** 次のメニューアイテム / 位置
- **>1 秒** 前のメニューアイテム / 位置に戻る
- ⇧ 表示されたパラメータを変更 / 数値を設定する時は、
  短く押し込む 数字が増加
  長押し 数字が減少
- ✓ 確認 / 承諾

9.2 メニュー機能

9. 메뉴

9.1 메뉴 탐색, 파라미터 설정

- ⇨ 다음 메뉴 옵션, 또는 숫자 입력 시 다음 자릿수로 이동
- **< 1초** 다음 메뉴 항목 / 위치
- **> 1초** 이전 메뉴 항목 / 위치로 돌아가기
- ⇧ 표시된 파라미터 변경 / 숫자값을 설정할 때
  짧게 누름 숫자가 증가함
  계속 누름 숫자가 감소함
- ✓ 확인 / 승인

9.2 메뉴 기능

9. 菜单

9.1 在菜单中导航，设置参数

- ⇨ 移至下一菜单选项，或输入数字时移至下一位数
- **<1 s** 下一个菜单项/位置
- **>1 s** 返回上一个菜单项/位置
- ⇧ 更改显示的参数 / 设置数值时，
  短按 数字将增加
  长按 数字将减小
- ✓ 确认 / 接受

9.2 菜单功能

2000 W 4346700	2000 Wi 4346701	2001 W 4346800	2001 Wi 4346801	2001 Wi 4346811			DE	EN	FR	JP	KO	中
•	•	•	•	•	1	unLoc / Loc	Tastensperre aufheben / aktivieren	Enable / disable key lock	Désactiver / activer le verrouillage clavier	キーロックの無効化 / 有効化	키 잠금 활성화 / 비활성화	启用/禁用键锁
•	•	•	•		2	unit	Längeneinheit mm / Inch einstellen	Set length unit mm / inch	Définir l’unité de longueur sur mm / pouce	長さの単位 mm / インチを設定	길이 단위 mm / 인치 설정	设置长度单位，毫米 / 英寸
•	•	•	•	•	3	0.0001	Ziffernschrittwert einstellen	Set numerical increment value	Définir la valeur de résolution	数値増分値を設定	수치 증분 값 설정	设置显示分辨率
•	•	•	•	•	4	TOL SET	Toleranz- und Warngrenzen einstellen. ▶ = Obere Toleranzgrenze ◀ = Untere Toleranzgrenze Bei Warngrenze 0% zusätzliche Festlegung für Innen- oder Aussenmessung erforderlich	Set tolerance and warning limits. ▶ = Upper tolerance limit ◀ = Lower tolerance limit At a 0% warning limit, additional definition for inside or outside measurement required	Définir les limites de tolérance et d’avertissement. ▶ = Limite de tolérance supérieure ◀ = Limite de tolérance inférieure En cas de limite d’avertissement 0 %, spécification supplémentaire nécessaire pour les mesures intérieures ou extérieures	公差および警告限度を設定。 ▶ = 上限公差 ◀ = 下限公差 0% 警告制限で内径と外径の測定用に追加の定義が必要	공차 및 경고 한계를 설정합니다. ▶ = 상한 공차 한계 ◀ = 하한 공차 한계 0% 경고 한계에서 내부 또는 외부 측정에 대한 추가적인 정의 필요	设置公差和警告限制 ▶ = 公差上限 ◀ = 下公差限 警告限值为 0% 时，需要对内部或外部测量进行额外的定义
•	•	•	•	•	5	PR SET	Eingabe eines absoluten Referenzwertes (Preset)	Enter absolute reference value (Preset)	Saisir une valeur de référence absolue (Preset)	絶対基準値を入力 (プリセット)	절대 기준값 입력 (사전 설정)	输入绝对参考值 (Preset)
•	•	•	•	•	6	FAct	Faktor (Multiplikator) einstellen (Standard = 1)	Set factor (multiplier) (default = 1)	Définir un facteur (multiplicateur) (standard = 1)	係数を設定 (乗数) (デフォルト = 1)	계수(승수) 설정(기본값 = 1)	设置系数（倍数）（默认值 = 1）
	•		•	•	7	d off	Funkdatenübertragung aktivieren / deaktivieren	Enable / disable wireless data transfer	Activer/désactiver la transmission de données radio	ワイヤレスデータ伝送を有効化/無効化	무선 데이터 전송 활성화 / 비활성화	启用 / 禁用无线数据传输
	•		•	•	8	CH 01	Funk-Kanal festlegen	Specify wireless channel	Définir le canal radio	ワイヤレスチャネルを指定	무선 채널 지정	设置无线信道
	•		•	•	9	ECO	ECO-Mode (Reduzierung des Stromverbrauch durch geringere Datenrate) aktivieren / deaktivieren	Enable / disable ECO mode (reduce power consumption due to lower data rate)	Activer/désactiver le mode ECO (réduction de la consommation d’énergie grâce à un débit de données plus faible)	ECO モードを有効化/無効化 (データ速度が遅いため電力消費を減らす)	ECO 모드(낮은 데이터 속도로 인해 전원 소모량 감소) 활성화 / 비활성화	启用/禁用 ECO 模式（因降低数据速率可降低功耗）
•	•	•	•	•	10	diGi 0	Datenübertragung Digimatic diGi 0 = deaktiviert diGi 1 = aktiv, Einstellung 6 Ziffern* diGi 2 = aktiv, Einstellung 8 Ziffern**	Digimatic data transfer diGi 0 = disabled diGi 1 = enabled, set to 6 digits* diGi 2 = enabled, set to 8 digits**	Transfert des données Digimatic diGi 0 = désactivé diGi 1 = activé, réglage 6 chiffres* diGi 2 = activé, réglage 8 chiffres**	Digimatic データ転送 diGi 0 = 無効化 diGi 1 = 有効化、6 桁に設定* diGi 2 = 有効化、8 桁に設定*	Digimatic 데이터 전송 diGi 0 = 비활성화됨 diGi 1 = 활성화됨, 6자릿수로 설정* diGi 2 = 활성화됨, 8자릿수로 설정**	Digimatic 数据传输 diGi 0 = 已禁用 diGi 1 = 已启用，设置为 6 位数* diGi 2 = 已启用，设置为 8 位数**
•	•	•	•	•	11	USB	USB-Datenkabel (wird automatisch erkannt)	USB data cable (recognized automatically)	Câble de données USB (est détecté automatiquement)	USB データケーブル (自動認識)	USB 데이터 케이블(자동으로 인식)	USB 数据线（自动识别）
•	•	•	•	•	12	OFF	Auto OFF, automatisches Abschalten bei Nicht-Benutzung, Einstellung in Minuten (Werkseinstellung 8 Min.)	Auto OFF, automatic deactivation when not in use, setting in minutes (factory setting: 8 min.)	Arrêt auto, déconnexion automatique si l’appareil n’est pas utilisé, réglage en minutes (paramètre d’usine : 8 min.)	自動 OFF、使用していない時は自動で非アクティブ化、分単位で設定 (工場出荷時の設定：8 分)	자동 끄기, 사용하지 않을 때 자동 비활성화, 수분 내에 설정(공장 출하시 설정: 8 min.)	自动关闭，不使用时自动禁用，设置单位为分钟（出厂设置：8 min.）
•	•	•	•	•	13	1 dir	Zähl- bzw. Messrichtung ▲(+) ▼(-) einstellen	Set count and measurement direction ▲(+) ▼(-)	Définir la direction de comptage ou de mesure ▲(+) ▼(-)	カウントと測定方向を設定 ▲(+) ▼(-)	카운트 및 측정 방향 설정 ▲(+) ▼(-)	设置计数和测量方向 ▲(+) ▼(-)
•	•	•	•	•	14	delay	Tastenverzögerung bei DATA RESET, PRESET aufheben / aktivieren (Werkseinstellung aktiv)	Key delay for DATA RESET, disable / enable PRESET (factory settings active)	Désactiver/activer la latence des touches en cas de DATA RESET (Réinitialisation des données), PRESET (Préréglage) (paramètre d’usine activé)	DATA RESET 用のキー遅延、PRESET の有効化/無効化 (工場出荷時の設定はアクティブ)	데이터 재설정에 대한 키 지연, PRESET 활성화 / 비활성화(공장 출하시 활성 상태로 설정)	“数据重置”、禁用/启用“预设”的按键延迟（出厂设置激活）
•	•	•	•	•	15	SenS	Touchempfindlichkeit (Bedienung ohne/mit Handschuh) einstellen (Werkseinstellung ohne)	Set touch sensitivity (operation with/ without gloves) (no factory settings)	Définir la sensibilité de la fonction tactile (utilisation sans/avec des gants) (paramètre d’usine : sans)	タッチ感度設定 (手袋あり/なしで操作) (工場出荷時の設定なし)	터치 감도 설정(장갑을 착용하거나/착용하지 않은 상태로 조작) (공장 출하시 설정 없음)	设置触摸灵敏度（戴/不戴手套操作）（无出厂设置）
•	•	•	•	•	16	FA-SET	auf Werkseinstellung zurücksetzen	Reset to factory settings	Rétablissement des réglages d’usine	工場出荷時の設定にリセットする	공장 출하시 설정으로 초기화	恢复出厂设置

* Klassisches Digimatic-Format: Bei Messwerten mit 7 Ziffern im Display, wird bei der Datenübertragung die erste Ziffer abgeschnitten.
** Neuestes Digimatic-Format: Funktion der 8 Ziffern-Übertragung ist abhängig vom Peripheriegerät (Interfacebox, Messwertdrucker, ect.)

* Classic Digimatic format: For measuring values with 7 digits in the display, the first digit is shortened during data transmission.
** Latest Digimatic format: Function of the 8-digit transmission is dependent on the peripheral device (interface box, measuring value printer, etc.).

* Format Digimatic classique : en cas de valeurs de mesure à 7 chiffres sur l’afficheur, le premier chiffre est coupé pour le transfert des données.
** Format Digimatic mis à jour : la fonction du transfert de valeurs à 8 chiffres dépend du périphérique (boîtier d’interface, imprimante de valeurs de mesure, etc.)

* 古い Digimatic 形式：ディスプレイで 7 桁の測定値の場合、最初の桁はデータ転送中に短縮されます。
** 最新の Digimatic 形式：8 桁の転送機能は周辺機器のデバイスに依存します (インターフェースボックス、測定値プリンターなど)。

* 클래식 Digimatic 형식: 7개 자릿수를 표시하는 측정값의 경우, 데이터 전송 중 첫 번째 숫자가 축약됩니다.
** 최신 Digimatic 형식: 8자릿수 전송 기능은 주변기기(인터페이스 박스, 측정값 프린터 등)에 따라 달라집니다.

* 经典 Digimatic 格式：对于显示屏中的 7 位数测量值，第一位数字会在数据传输过程中被忽略掉。
** 最新的 Digimatic 格式：8 位数传输功能取决于外围设备（接口盒、测量值打印机等）。

FCC Compliance

This device complies with part 15 of the FCC Rules. Operation is subject to the following two conditions: (1) This device may not cause harmful interference, and (2) this device must accept any interference received, including interference that may cause undesired operation.

NOTE: This equipment has been tested and found to comply with the limits for a Class B digital device, pursuant to part 15 of the FCC Rules. These limits are designed to provide reasonable protection against harmful interference in a residential installation. This equipment generates, uses and can radiate radio frequency energy and, if not installed and used in accordance with the instructions, may cause harmful interference to radio communications. However, there is no guarantee that interference will not occur in a particular installation. If this equipment does cause harmful interference to radio or television reception, which can be determined by turning the equipment off and on, the user is encouraged to try to correct the interference by one or more of the following measures:

- Reorient or relocate the receiving antenna.
- Increase the separation between the equipment and the receiver.
- Connect the equipment into an outlet that is on a different circuit from the receiver.
- Consult the dealer or an experienced radio/TV technician for help.

The Millimess 2000Wi/2001Wi is labeled with its own FCC ID, N33MC2001WI

Industry Canada Compliance

This device complies with Industry Canada license-exempt RSS standard(s). Operation is subject to the following two conditions: (1) this device may not cause interference, and (2) this device must accept any interference, including interference that may cause undesired operation of the device.

Under Industry Canada regulations, this radio transmitter may only operate using an antenna of a type and maximum (or lesser) gain approved for the transmitter by Industry Canada.
To reduce potential radio interference to other users, the antenna type and its gain should be so chosen that the equivalent isotropically radiated power (e.i.r.p.) is not more than that necessary for successful communication.

The Millimess 2000Wi/2001Wi is labeled with its own IC, 10315A-MC2001WI

Le présent appareil est conforme aux CNR d’Industrie Canada applicables aux appareils radio exempts de licence. L’exploitation est autorisée aux deux conditions suivantes : (1) l’appareil ne doit pas produire de brouillage, et (2) l’utilisateur de l’appareil doit accepter tout brouillage radioélectrique subi, même si le brouillage est susceptible d’en compromettre le fonctionnement.

Conformément à la réglementation d’Industrie Canada, le présent émetteur radio peut fonctionner avec une antenne d’un type et d’un gain maximal (ou inférieur) approuvé pour l’émetteur par Industrie Canada.
Dans le but de réduire les risques de brouillage radioélectrique à l’intention des autres utilisateurs, il faut choisir le type d’antenne et son gain de sorte que la puissance isotrope rayonnée équivalente (p.i.r.e.) ne dépasse pas l’intensité nécessaire à l’établissement d’une communication satisfaisante.

Mexico
La operación de este equipo está sujeta a las siguientes dos condiciones:
(1) es posible que este equipo o dispositivo no cause interferencia perjudicial y
(2) este equipo o dispositivo debe aceptar cualquier interferencia, incluyendo la que pueda causar su operación no deseada.

IFETEL: RCPMA4017-0603

Korea
B급 기기 (가정용 방송통신기자재)
이 기기는 가정용(B급) 전자파적합기기로서 주로 가정에서 사용하는 것을 목적으로 하며, 모든 지역에서 사용할 수 있습니다.

해당 무선 설비는 운용 중 전파혼신 가능성이 있음

R-R-Mah-2000Wi

9.3 Strukturdiagramm der Menüfunktionen
9.3 Structure diagram of menu functions
9.3 Organigramme des fonctions de menu
9.3 メニュー機能の構造図
9.3 메뉴 기능의 구조도
9.3 菜单功能结构图

Millimess	1	2	3	4	5	6	7	8	9	10	11	12	13	14	15	16
2000 W (4346700)	•	•	•	•	•	•				•	•	•	•	•	•	•
2000 Wi (4346701)	•	•	•	•	•	•	•	•	•	•	•	•	•	•	•	•
2001 W (4346800	•	•	•	•	•	•				•	•	•	•	•	•	•
2001 Wi (4346801)	•	•	•	•	•	•	•	•	•	•	•	•	•	•	•	•
2001 Wi (4346811)	•		•	•	•	•	•	•	•	•	•	•	•	•	•	•

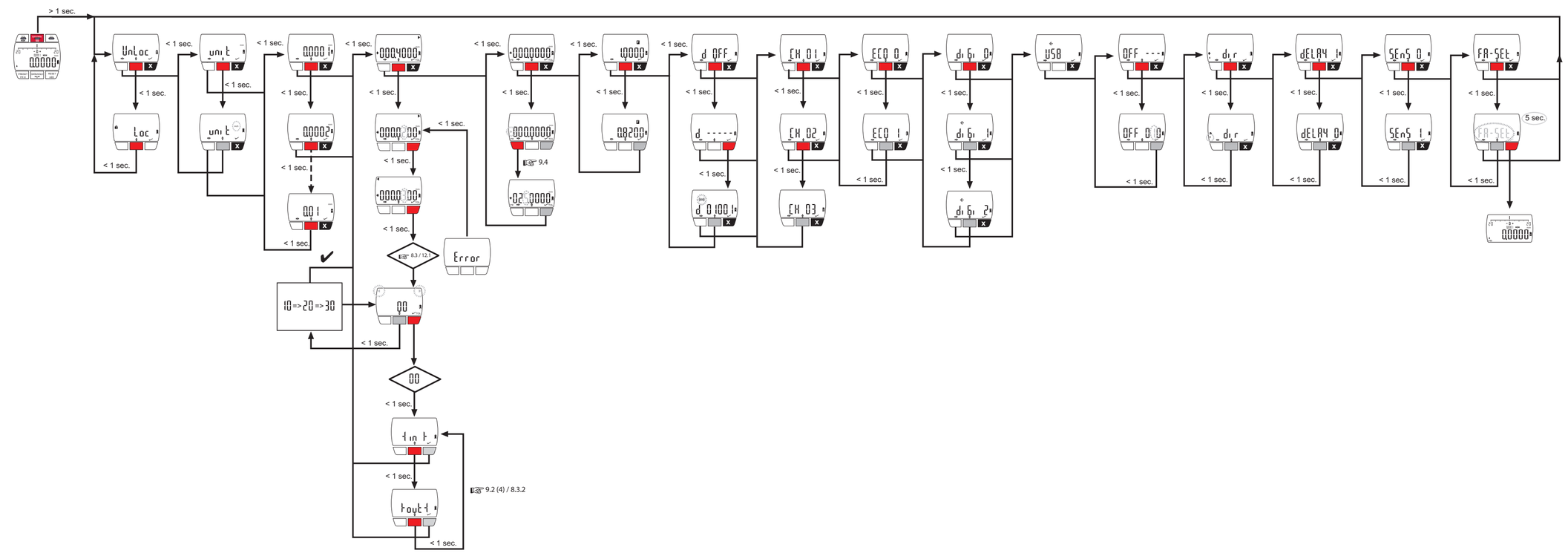

9.4 PRESET-Wert eingeben
9.4 Enter PRESET value
9.4 Saisir une valeur PRESET (Préréglage)
9.4 PRESET 値の入力
9.4 PRESET 값 입력
9.4 输入预设值

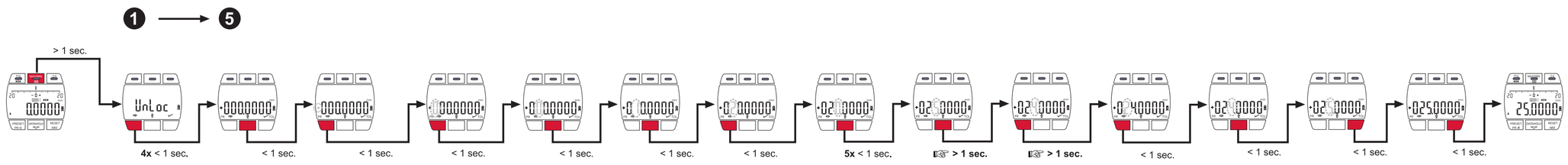

10. Einstellungen per Software MarCom

kostenloser Download:
www.mahr.com/marcom

Über die Software MarCom können über eine Computerverbindung verschiedene Parameter einfach und übersichtlich abgefragt sowie eingestellt werden.

10. Settings as per MarCom software

Free download:
www.mahr.com/marcom

The MarCom software can be used to simply and clearly retrieve and set various parameters via a computer connection.

10. Réglages par le logiciel MarCom

Téléchargement gratuit :
www.mahr.com/marcom

Par le biais d'une connexion informatique, le logiciel MarCom permet d'interroger et de régler différents paramètres de façon simple et claire.

10. MarCom ソフトウェアに従った設定

無料ダウンロード:
www.mahr.com/marcom

MarCom ソフトウェアは、コンピュータ接続経由でさまざまなパラメータをシンプルかつ明確に取得し設定するのに使用できます。

10. MarCom 소프트웨어에 따른 설정

무료 다운로드:
www.mahr.com/marcom

MarCom 소프트웨어는 컴퓨터 연결을 통해 다양한 파라미터를 간편하고 명확하게 검색하고 설정하는 데 사용할 수 있습니다.

10. 根据 MarCom 软件设置

免费下载:
www.mahr.com/marcom

MarCom 软件可通过计算机连接简单且清楚地检索和设置各种参数。

10.1 Messtechnische Parameter

- PRESET-Wert
- Toleranz- und Warngrenzen
- Tastenverzögerung bei Messwertauslösung
- Touch-Empfindlichkeit (Bedienung ohne/mit Handschuh)

10.1 Measuring parameters

- PRESET value
- Tolerance and warning limits
- Key delay when measuring value is triggered
- Touch sensitivity (operation with/without gloves)

10.1 Paramètres de métrologie

- Valeur PRESET (Préréglage)
- Limites de tolérance et d'avertissement
- Latence des touches lors du déclenchement de la mesure
- Sensibilité de la fonction tactile (utilisation sans/avec des gants)

10.1 測定パラメータ

- PRESET 値
- 公差および警告限度設定
- 測定値がトリガーされた時のキー遅延
- タッチ感度 (手袋あり/なしで操作)

10.1 측정 파라미터

- PRESET 값
- 공차 및 경고 한계
- 측정값이 트리거될 때 키 지연
- 터치 감도(장갑을 착용하거나/착용하지 않은 상태로 조작)

10.1 测量参数

- 预设值
- 公差和警告限制
- 触发测量值时的按键延迟
- 触摸灵敏度（戴/不戴手套操作）

10.2 Sperren von Bedienfunktionen

Um das Messgerät am Arbeitsplatz gegen Fehlbedienung zusätzlich zu sichern, können einzelne Tastenfunktionen und Menüeinstellungen über die Software MarCom gesperrt werden.
Diese gesperrten Funktionen lassen sich auch nur über die Software MarCom wieder deaktivieren.

- Lock/Unlock (allgemeine Tastensperre)
- Unit (Maßeinheit)
- Resolution (Ziffernschrittwert)
- TOL
- Set TOL
- Reset (0 setzen)
- ABS
- PRESET
- Set PRESET
- Faktor
- OFF
- Direction (Messrichtung)
- FA Set (Werkseinstellung)

10.2 Locking operating functions

To provide the measuring instrument at the workstation with additional protection from incorrect operation, individual key functions and menu settings can be locked via the MarCom software.
These locked functions can only be activated again via the MarCom software.

- Lock/unlock (general key lock)
- Unit (measuring unit)
- Resolution (numerical increment value)
- TOL
- Set TOL
- Reset (set to 0)
- ABS
- PRESET
- Set PRESET
- Factor
- OFF
- Direction (measuring direction)
- Set FA (factory setting)

10.2 Verrouillage des fonctions

Afin de protéger davantage l'appareil de mesure contre les erreurs d'utilisation au poste de travail, des fonctions de touche et des paramètres de menu individuels peuvent être verrouillés à l'aide du logiciel MarCom.
Ces fonctions verrouillées ne peuvent être déverrouillées qu'à l'aide du logiciel MarCom.

- Lock/Unlock (Verrouiller/déverrouiller, verrouillage clavier global)
- Unit (Unité de mesure)
- Resolution (Valeur de résolution)
- TOL
- Set TOL (Définir une valeur de tolérance)
- Reset (Réinitialisation)
- ABS
- PRESET (Préréglage)
- Set PRESET (Définir un préréglage)
- Facteur
- OFF
- Direction (Direction de mesure)
- FA Set (Paramètre d'usine)

10.2 操作機能のロック

ワークステーションの測定機器に誤操作に対する追加の保護を付けるため、個々のキー機能とメニュー設定を MarCom ソフトウェア経由でロックすることができます。
ロックされた機能はMarComソフトウェア経由でのみ再アクティブ化できます。

- ロック/ロック解除 (一般キーロック)
- 単位 (測定単位)
- 解像度 (数値増分値)
- TOL
- TOL を設定
- リセット (0 に設定)
- ABS
- PRESET
- PRESET を設定
- 係数
- OFF
- 方向 (測定方向)
- FA を設定 (工場出荷時設定)

10.2 잠금 조작 기능

워크스테이션의 측정기기에 잘못된 조작에 대한 추가적인 보호 기능을 제공하기 위해 MarCom 소프트웨어를 통해 개별 키 기능과 메뉴 설정을 잠글 수 있습니다.
이처럼 잠긴 기능은 MarCom 소프트웨어를 통해서만 다시 활성화할 수 있습니다.

- 잠금/잠금 해제(일반 키 잠금)
- 단위(측정 단위)
- 분해능(수치 증분 값)
- TOL
- 공차 설정
- 재설정(0으로 설정)
- ABS
- PRESET
- PRESET 설정
- 계수
- OFF
- 방향(측정 방향)
- FA(공장 출하시 설정) 지정

10.2 锁定操作功能

为了给工作站上的测量仪提供额外保护，避免误操作，可使用 MarCom 软件锁定单个按钮功能和菜单设置。
锁定的功能只能通过 MarCom 软件重新停用。

- 锁定/解锁（通用按键锁）
- 单位（测量单位）
- 分辨率（数字增量值）
- 公差
- 设置 TOL
- 重置（设置为 0）
- ABS
- 预设值
- 设置"预设值"
- 比例因子
- 关
- 方向（测量方向）
- Set FA（出厂设置）

11. Datenkommunikation

Zubehör zur Datenübertragung:
- USB-Datenkabel Typ DK-U1 Bestell-Nr. 4102603
- Funkempfänger i-Stick Bestell-Nr. 4102220
- MarCom Software, Download kostenfrei: www.mahr.com/marcom

Datenausgang (USB / Digimatic)
Individuelle Datenübertragung per Datenkabel:
- Type DK-U1 (USB) Best.-Nr. 4102603
- Type DK-D1 (Digimatic) Best.-Nr. 4102606

Bedienungsanleitung mit Schnittstellenbeschreibungen sowie Duplex-Befehle (nur für DK-U1) im Lieferumfang der Datenkabel bzw. kostenlos zum Download unter folgendem Link, bei entsprechendem Produkt:
www.mahr.com/products

Datenausgang per Integrated Wireless
Integrated Wireless direkt über ein eigenes Programm ansteuern. Treiberpaket als Programmierbasis (.dll in C++ bzw. CSharp).

Anfrage für kostenfreien Download per Email an: info@mahr.com

11. Data communication

Data transmission accessories:
- USB data cable type DK-U1 Order no. 4102603
- i-Stick wireless receiver Order no. 4102220
- MarCom software, free download: www.mahr.com/marcom

Data output (USB / Digimatic)
Individual data transfer by data cable:
- Type DK-U1 (USB) Order no. 4102603
- Type DK-D1 (Digimatic) Order no. 4102606

Operating instructions with interface descriptions and duplex commands (only for DK-U1) included with data cable or available to download free of charge at the following link by selecting the relevant product:
www.mahr.com/products

Data output by Integrated Wireless
Control Integrated Wireless using a dedicated program. Driver pack as programming basis (.dll in C++ or CSharp).

Request for free download by email at: info@mahr.com

11. Communication des données

Accessoires de transmission de données :
- Câble de données USB type DK-U1 Référence 4102603
- Récepteur radio i-Stick Référence 4102220
- Logiciel MarCom, téléchargement gratuit : www.mahr.com/marcom

Sortie des données (USB / Digimatic)
Transmission de données individuelle par câble de données :
- Type DK-U1 (USB) Réf. 4102603
- Type DK-D1 (Digimatic) Réf. 4102606

Manuel d'utilisation avec le descriptif des interfaces et des commandes Duplex (uniquement pour DK-U1) fourni avec les câble de données et téléchargeable gratuitement à l'adresse suivante, pour le produit correspondant :
www.mahr.com/products

Sortie des données par système radio intégré
Activer le système radio sans fil intégré (Integrated Wireless) directement via un programme propre. Pack pilote comme base de programmation (.dll dans C++ ou CSharp).

Demande de téléchargement gratuit par e-mail à : info@mahr.com

11. データ通信

データ送信用付属品:
- USB データケーブルタイプ DK-U1 注文番号 4102603
- i-Stick ワイヤレス受信機 注文番号 4102220
- MarCom ソフトウェア、無料ダウンロード: www.mahr.com/marcom

データ出力 (USB/Digimatic)
データケーブルによる個々のデータ転送:
- タイプ DK-U1 (USB) 注文番号 4102603
- タイプ DK-D1 (Digimatic) 注文番号 4102606

データケーブルと共にインターフェースの説明とデュプレックスコマンド (DK-U1 専用) の記載された取扱説明書が同梱されています。あるいは関連製品を選ぶことで、下記から無料でダウンロード可能です:
www.mahr.com/products

統合型ワイヤレスによるデータ出力
専用プログラムを使い統合型ワイヤレスをコントロールします。プログラミングベースとしてのドライバーパック (C++ での .dll または CSharp)。

無料ダウンロードをリクエストする時に使用する電子メール:info@mahr.com

11. 데이터 통신

데이터 전송 액세서리:
- USB 데이터 케이블 타입 DK-U1 주문 번호 4102603
- i-Stick 무선 수신기 주문 번호 4102220
- MarCom 소프트웨어, 무료 다운로드: www.mahr.com/marcom

데이터 출력(USB / Digimatic)
데이터 케이블을 통한 개별 데이터 전송:
- 타입 DK-U1 (USB) 주문 번호 4102603
- 타입 DK-D1 (Digimatic) 주문 번호 4102606

인터페이스 설명 및 이중 명령이 포함된 사용 매뉴얼(DK-U1만 해당), 데이터 케이블 포함 또는 다음 링크에서 관련 제품을 선택해서 무료로 다운로드 가능:
www.mahr.com/products

무선 데이터 전송 기능을 통한 데이터 출력
전용 프로그램을 사용해 무선 데이터 전송 기능을 제어합니다. 프로그래밍 기초 사항인 드라이버 팩(C++ 또는 CSharp 형식의 .dll).

이메일로 무료 다운로드 요청: info@mahr.com

11. 数据通信

数据传输配件:
- USB 数据线 DK-U1 型 订货号 4102603
- i-Stick 无线接收器 订货号 4102220
- MarCom 软件，免费下载: www.mahr.com/marcom

数据输出 (USB / Digimatic)
使用数据线的单个数据传输:
- DK-U1 型 (USB) 订货号 4102603
- DK-D1 型 (Digimatic) 订货号 4102606

数据线自带操作说明和接口介绍及双工命令（仅 DK-U1），也可通过选择下面相关产品的链接免费下载:
www.mahr.com/products

使用内置无线输出数据
使用专用程序控制内置无线。作为编程基础的驱动程序包（使用 C++ 或 CSharp 的 .dll）

如要请求免费下载，邮箱地址: info@mahr.com

12. Displaymeldungen

12.1 „Error"-Fehlermeldung

Toleranzeingabe nicht korrekt
– Oberer Grenzwert ≤ unterem Grenzwert
– Toleranzband >0,8 mm
=> Toleranzgrenzen neu eingeben.

12.1 "Error" message

Tolerance settings incorrect
– Upper limit ≤ lower limit
– Tolerance band > 0.8 mm
=> Reset tolerance limits.

12.1 Message d'erreur « Error »

Saisie de tolérances incorrecte
– Valeur limite supérieure ≤ valeur limite inférieure
– Bande de tolérance >0,8 mm
=> Saisir à nouveau les limites de tolérance.

12.1

12.1 「エラー」メッセージ

公差の設定が不正確
– 上限 ≤ 下限
– 公差範囲 > 0.8 mm
=> 公差限度をリセット。

12.1 "오류" 메시지:

공차 설정이 잘못됨
– 상한 ≤ 하한
– 공차 대역 > 0.8 mm
=> 공한 한계를 초기화합니다.

12.1 "错误"消息

公差设置不正确
– 上限 ≤ 下限
– 公差带 > 0.8 mm
=> 重置公差限制。

12.2 🔒 / Bedientasten gesperrt

– „Loc" erscheint in der Anzeige
=> die Menü-Funktion LOCK (Tastatursperre) ist aktiviert
=> Siehe Abschnitt 8.5.2, Punkt 1

12.2 🔒 / Operating keys locked

– "Loc" appears in the display
=> The LOCK (key lock) menu function is enabled
=> See Section 8.5.2, point 1

12.2 🔒 / touches de commande verrouillées

– « Loc » s'affiche à l'écran
=> la fonction de menu LOCK (verrouillage du clavier) est activée
=> Voir le paragraphe 8.5.2, point 1

12.2

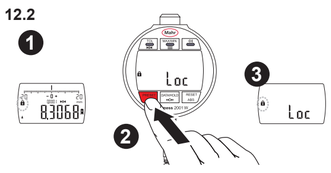

12.2 🔒/操作キーをロック

– 「Loc」がディスプレイに表示されます
=> LOCK (キーロック) メニュー機能が有効化されます
=> セクション 8.5.2、ポイント 1 を参照

12.2 🔒 / 조작 키 잠금

– 디스플레이에 "Loc"가 나타납니다.
=> LOCK(키 잠금) 메뉴 기능이 활성화되었습니다.
=> 섹션 8.5.2, 1번 항목 참조

12.2 🔒/操作键锁定

– "Loc" 显示在显示屏中
=> LOCK（钥匙锁）菜单功能已启用
=> 请参见第 8.5.2 节第 1 点

12.3 🔒 d Loc / einzelne Funktionen gesperrt

– „d Loc" erscheint in der Anzeige
– einzelne Funktionen sind über die Datenschnittstelle eines PC gesperrt
=> Siehe Bedienungsanleitung für MarCom Professional bzw. Datenkabel Typ DK-U / DK-D

12.3 🔒 d Loc / individual functions locked

– "d Loc" appears in the display
– Individual functions are locked via the data interface of a PC
=> See operating instructions for MarCom Professional or data cable type DK-U / DK-D

12.3 🔒 d Loc / fonctions individuelles bloquées

– « d Loc » est affiché
– des fonctions individuelles sont verrouillées via l'interface d'un PC
=> Voir le Manuel d'utilisation de MarCom Professional et du câble de données de type DK-U/DK-D

12.3

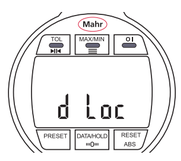

12.3 🔒d Loc / 個々の機能をロック

– 「d Loc」がディスプレイに表示されます
– 個々の機能が PC のデータインターフェース経由でロックされます
=>MarCom Professional またはデータケーブルタイプ DK-U / DK-D の取扱説明書を参照

12.3 🔒 d Loc / 개별 기능 잠금

– 디스플레이에 "d Loc"이 나타납니다.
– PC의 데이터 인터페이스를 통해 개별 기능이 잠깁니다.
=> MarCom Professional 또는 데이터 케이블 타입 DK-U / DK-D에 대한 사용 매뉴얼을 참조하십시오.

12.3 🔒 d Loc / 此功能已锁

– "d Loc" 显示在显示屏中
– 单个功能是通过计算机的数据接口锁定的
=>见 MarCom Professional 或数据线 DK-U / DK-D 型的操作说明

12.4 Batterie-Symbol / Lo Bat-Meldung

– Leeres Batterie-Symbol ▭ / „Lo Bat" in der Anzeige
=> Akku aufladen, siehe Abschnitt 5

12.4 Battery symbol / Lo Bat message

– Empty Battery symbol ▭ / "Lo Bat" in the display
=> Charge battery, see section 5

12.4 Icône de batterie/message Lo Bat

– Symbole de batterie vide ▭ / « Lo Bat » dans l'affichage
=> Chargez la batterie, voir paragraphe 5

12.4

12.4 バッテリーシンボル/ Lo Bat メッセージ

– 空のバッテリーシンボル▭/ ディスプレイの「Lo Bat」メッセージ
=> バッテリー充電、セクション 5 を参照

12.4 배터리 기호 / Lo Bat 메시지

– 디스플레이의 빈 배터리 기호 ▭ / "Lo Bat"
=> 배터리 충전, 섹션 5 참조

12.4 电池符号/ Lo Bat 消息

– 电池电量耗尽符号 ▭/ 显示屏中的"Lo Bat"
=> 为电池充电，请参见第 5 节

12.5 OL/Over Limit-Meldung

Messbereichsüberschreitung

– Die Messtaster-Position ist außerhalb des Messbereichs
=> Der Messtaster kann an der Vorhub-Einstellschraube 3 (siehe 6.1) reguliert werden. Dies verändert die Lage zum elektrischen (absoluten) Nullpunkt des induktiven Messsystems

12.5 OL /Over Limit message

Measuring range exceeded

– The measuring probe position is outside the measuring range
=> The measuring probe can be regulated on prestroke adjusting screw 3 (see 6.1). This changes the position to the electric (absolute) zero point of the inductive measuring system.

12.5 OL/ Message Over Limit

Dépassement de l'étendue de mesure

– La position du palpeur de mesure se situe en dehors de l'étendue de mesure
=> Il est possible de régler le palpeur de mesure au niveau de la vis de réglage de la précourse 3 (voir la section 6.1). Ce réglage modifie la position par rapport au point zéro électrique (absolu) du système de mesure inductif

12.5

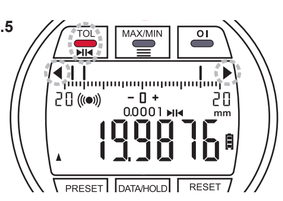

12.5 OL (制限超過) メッセージ

測定範囲を超過

– 測定プローブの位置が測定範囲外にあります
=> 測定プローブはプレストロークの調整ネジ 3 で調整できます (6.1 参照)。これはインダクティブ測定システムの電気 (絶対) ゼロ点の位置に変更します。

12.5 OL /초과 한계 메시지

측정 범위 초과

– 측정 프로브 위치가 측정 범위를 벗어납니다.
=> 사전 왕복운동 조절 나사 3에서 측정 프브를 조정할 수 있습니다(6.1 참조). 이렇게 하면 유도 측정 시스템의 전기적 (절대) 0점으로 위치가 변경됩니다.

12.5 OL / 超量程

超过测量范围

– 测头位置超过测量范围
=> 可使用预行程调整螺钉 3 调整测头（见 6.1）这会更改感应测量系统的电（绝对）零点位置。

12.6 „no Fct"-Fehlermeldung

Bei aktivierter Digimatic-Schnittstelle beachten!
Der DATA Befehl kann nicht über die H TOL-Taste ausgelöst werden. Der DATA Befehl wird mit der roten Taste des Datenkabels (Typ DK-D1) oder durch Anforderung eines externen Peripheriegeräte z.B. PC, ausgelöst.

12.6 "no Fct" error message

When the Digimatic interface is enabled it is important to note:
The DATA command cannot be invoked via the H TOL key. The DATA command is invoked using the red key of the data cable (type DK-D1) or by request from an external peripheral device e.g. PC.

12.6 Messsage d'erreur « no Fct »

À prendre en compte avec l'interface Digimatic activée !
La commande DATA ne peut pas être déclenchée via la touche H TOL. La commande DATA est déclenchée avec la touche rouge du câble de données (type DK-D1) ou par la demande d'un périphérique externe, p. ex. PC.

12.6

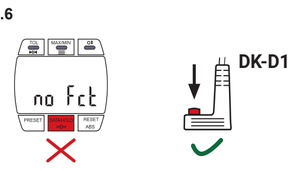

12.6 「no Fct」エラーメッセージ

Digimatic インターフェースが有効化されている時の重要な注記:
DATA コマンドは H TOL キー経由で起動できません。DATA コマンドはデータケーブル (タイプ DK-D1) の赤いキーを使用して、あるいは PC などの外部周辺装置からのリクエストで起動できます。

12.6 "no Fct" 오류 메시지

Digimatic 인터페이스가 활성화되면 다음 사항을 주의해야 합니다.
H TOL 키를 통해 DATA 명령을 호출할 수 없습니다.
DATA 명령은 데이터 케이블(타입 DK-D1)의 빨간색 키를 사용하거나 외부 주변 장치(예: PC)의 요청에 의해 호출할 수 있습니다.

12.6 "no Fct" 错误消息

如果启用了 Digimatic 接口，一定要注意:
DATA 命令不能通过 H TOL 键调用。DATA 命令要使用数据线（DK-D1 型）的红色键调用或从外部周边设备（例如计算机）申请。

Mahr

Digitaler Feinzeiger
Digital Dial Comparator
Micromètre à cadran numériques
デジタルダイヤルコンパレータ
디지털 다이얼 콤퍼레이터
数显比较仪

Millimess
2000W(i)/2001W(i)

Bedienungsanleitung
Operating Instructions
Instructions de Service
取扱説明書
사용 메뉴얼
操作使用说明书

3723006

Mahr GmbH
Carl-Mahr-Straße 1
37073 Göttingen
Tel.: +49 551 7073 0
info@mahr.com, www.mahr.com

1022

Änderungen an unseren Erzeugnissen, besonders aufgrund technischer Verbesserungen und Weiterentwicklungen, müssen wir uns vorbehalten. Alle Abbildungen und Zahlenangaben usw. sind daher ohne Gewähr.

We reserve the right to make changes to our products, especially due to technical improvements and further developments.
All illustrations and technical data are therefore without guarantee.

Nous nous réservons le droit de modifier l'exécution de tous nos appareils, en fonction des évolutions techniques.
Les caractéristiques techniques et illustrations ne sont données qu'à titre indicatif.

当社は当社の製品に対して、特に技術的改良や開発のために変更を行うことがあります。
従って、すべての図や技術的データに保証がありません。

당사는 기술 개선과 추가적인 기술 개발로 인해 제품을 변경할 수 있는 권리를 가지고 있으며
모든 설명과 기술 데이터는 사전 통지 없이 변경될 수 있습니다.

我们保留对产品进行改进的权力，特别是对于技术方面的改进，对所有的图例和技术数据，我们保留最终解释权。

© by Mahr GmbH

Japanese Radio Law and Japanese Telecommunications Business Law Compliance.
This device is granted pursuant to the Japanese Radio Law (電波法) and the Japanese Telecommunications Business Law (電気通信事業法).
This device should not be modified (otherwise the granted designation number will become invalid).

R 207-16ISP5